FIG. 1

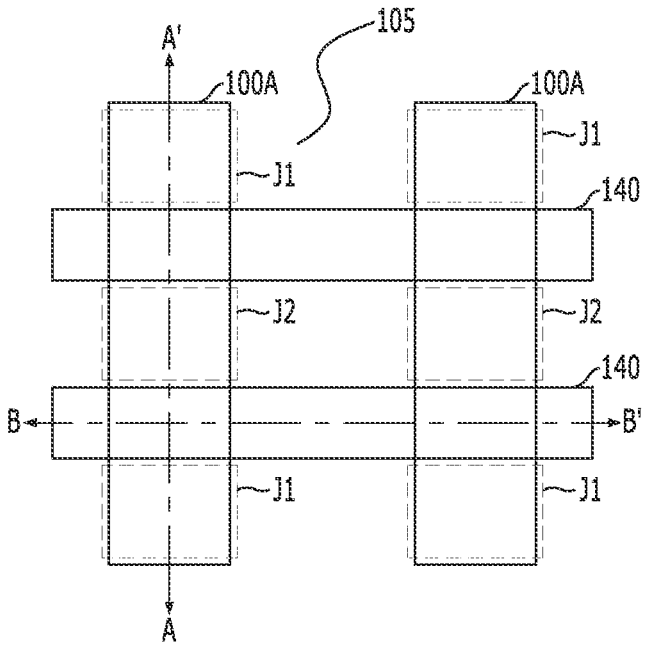
A'
105
100A
100A
J1
J1
140
J2
J2
140
B
B'
J1
J1
A

FIG. 2

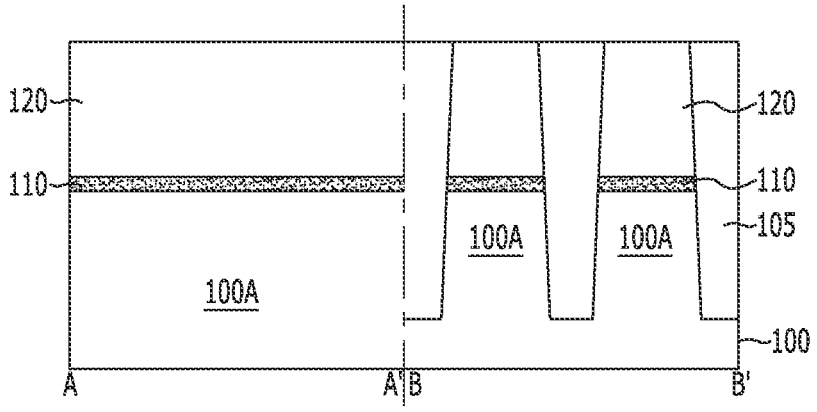
120
120
110
110
105
100A
100A
100A
100
A
A'
B
B'