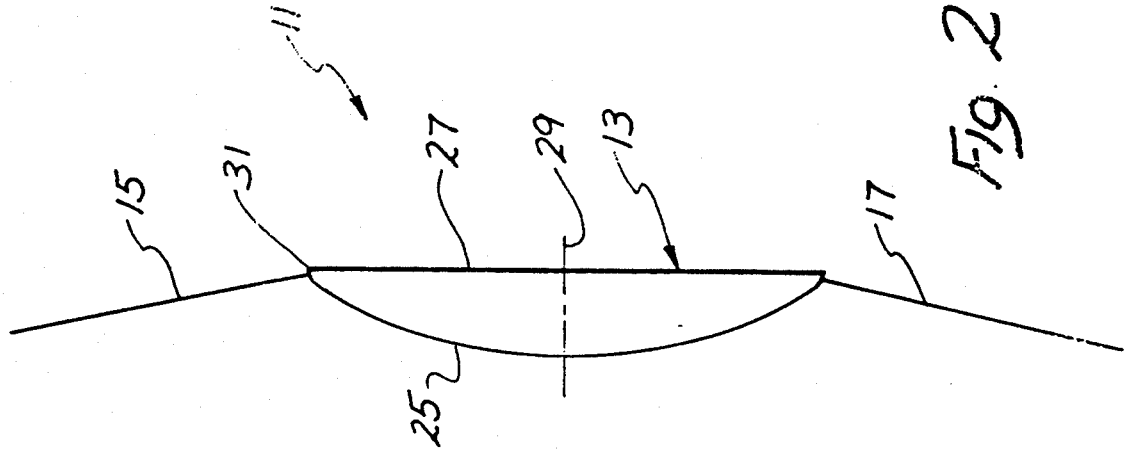
11
15
31
27
29
13
17
25

Fig. 2

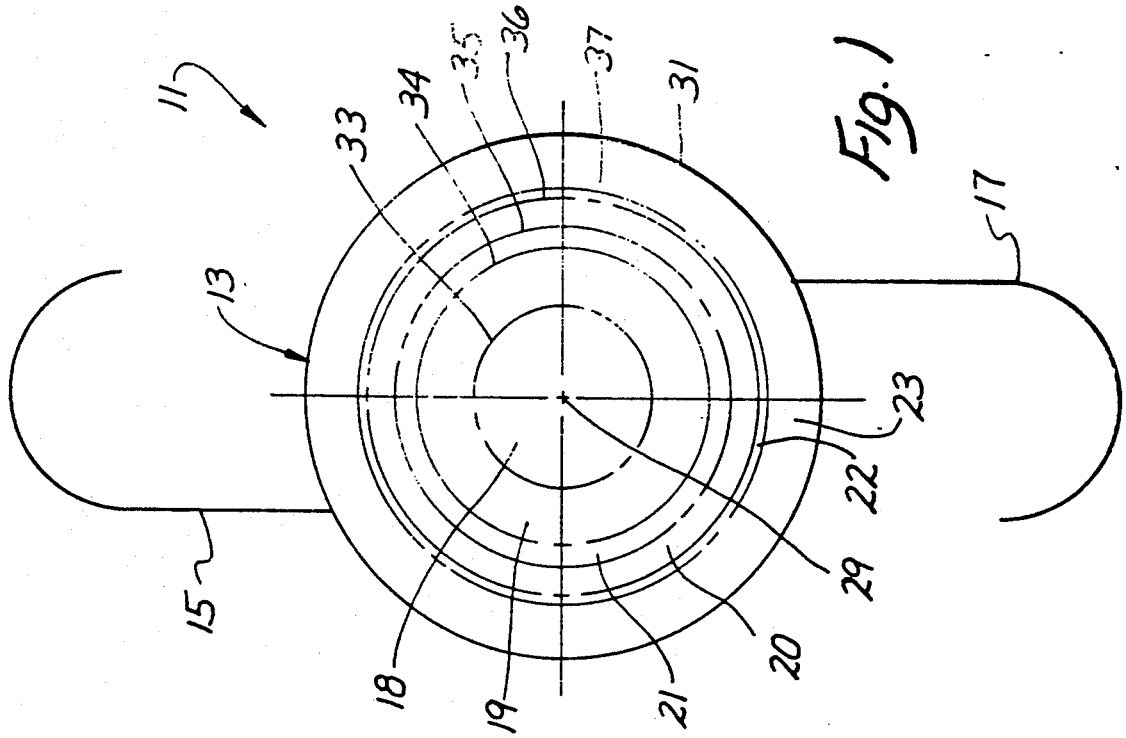
11
13
33
34
35
36
37
31
17
23
22
29
20
21
19
18
15

Fig. 1