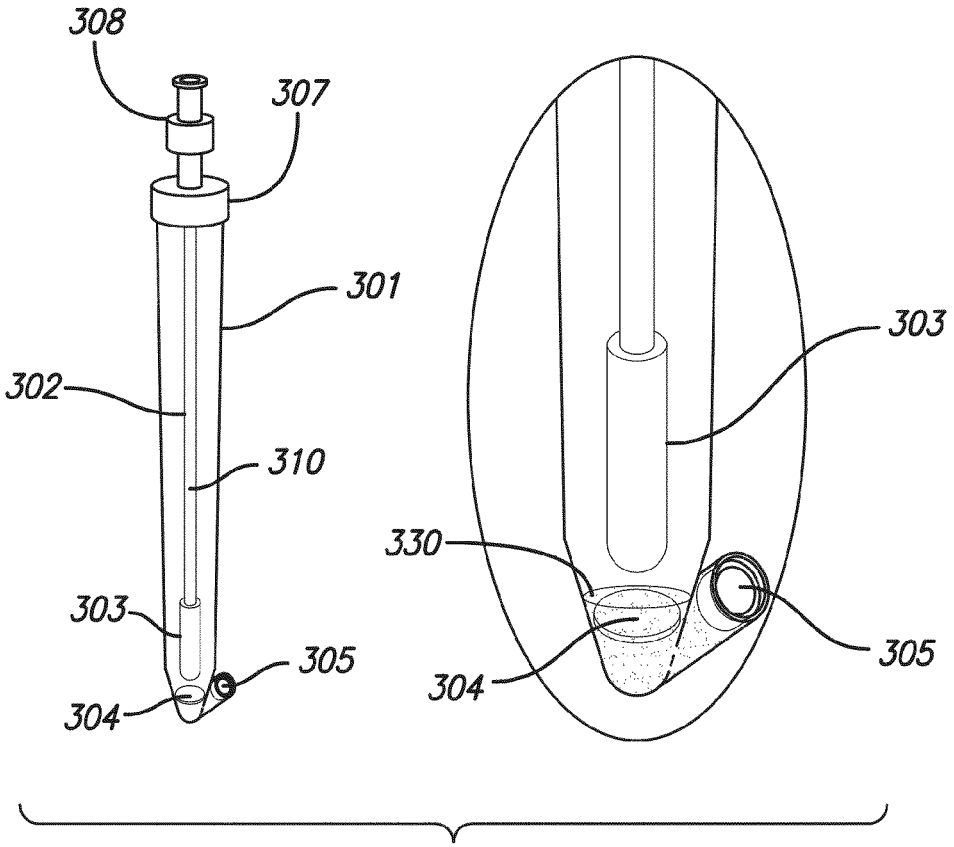

FIG. 3A

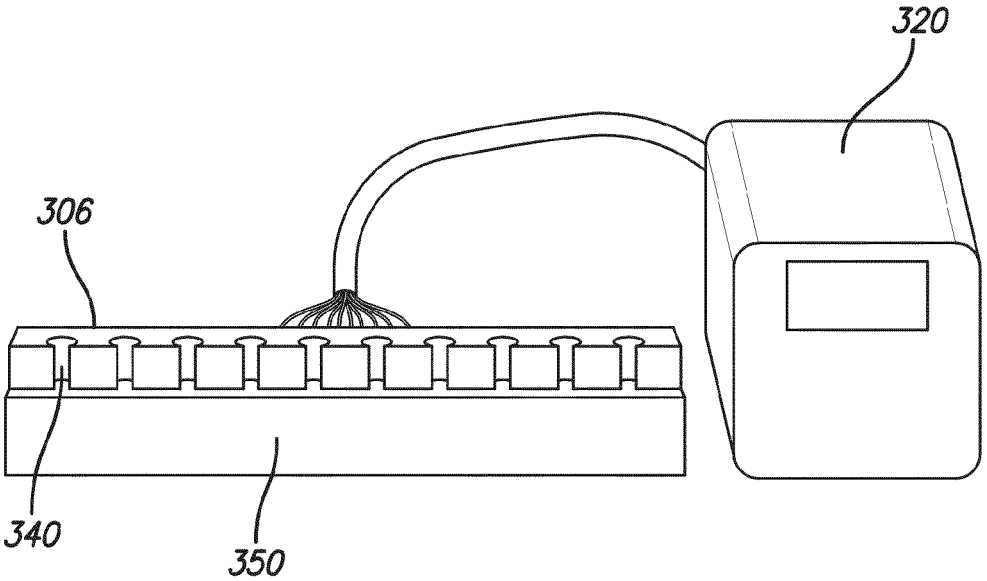

FIG. 3B