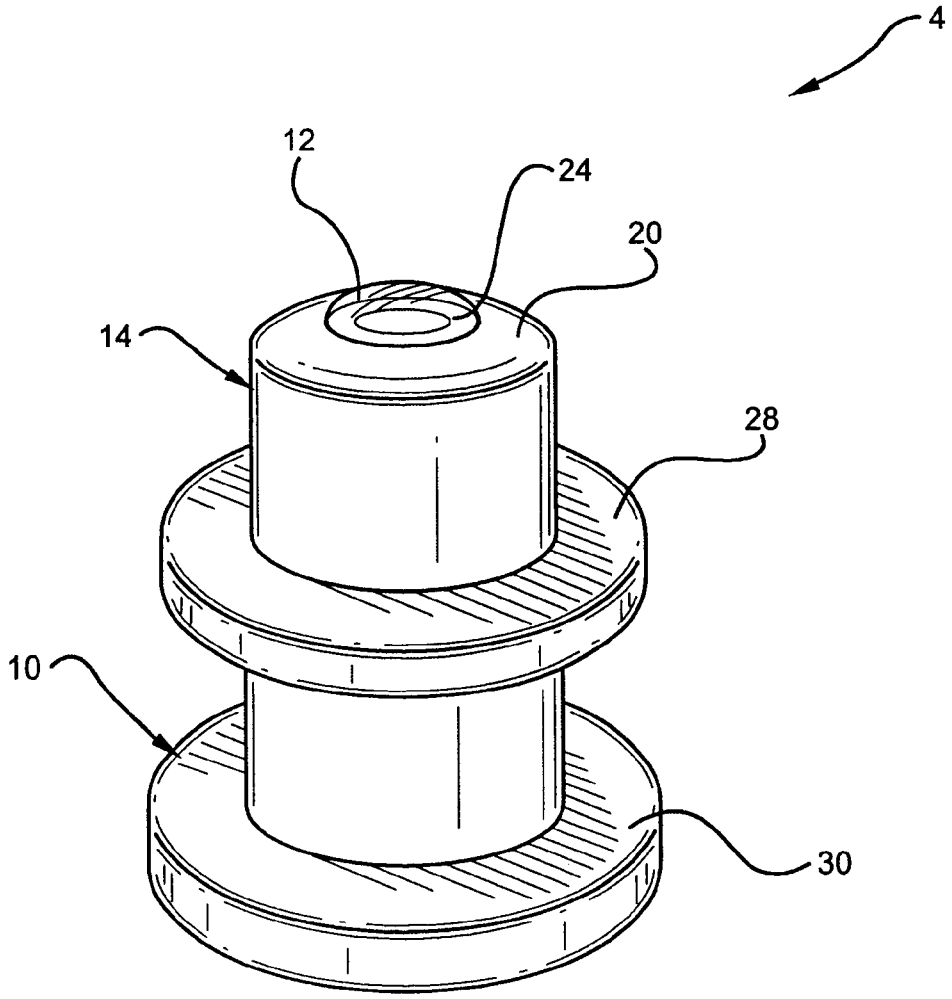FIG. 1