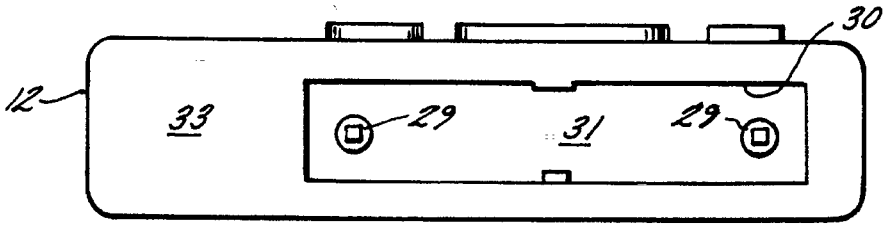

FIG. 2A

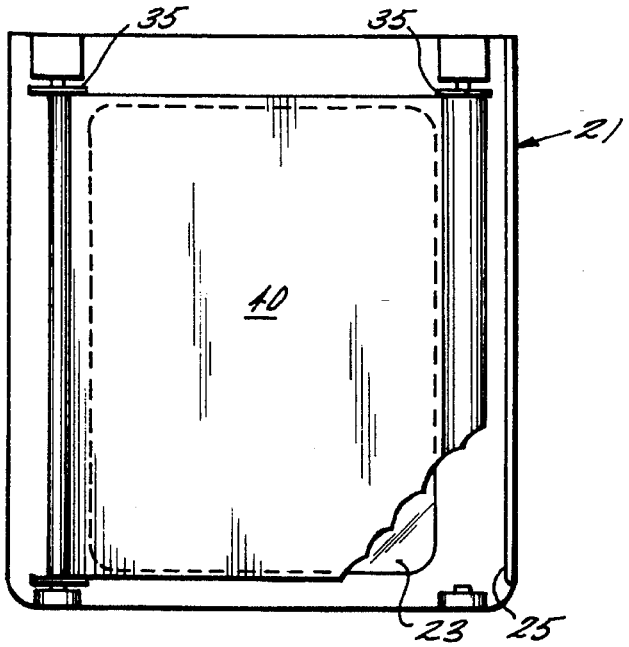

FIG. 3

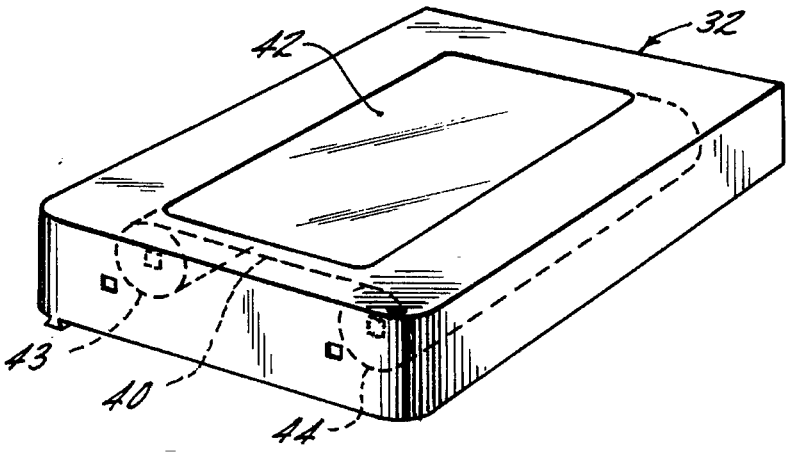

FIG. 3A