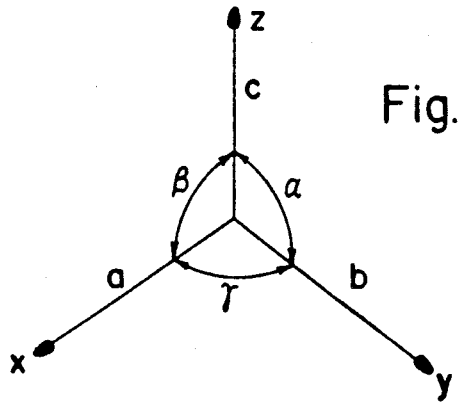

Fig. 1

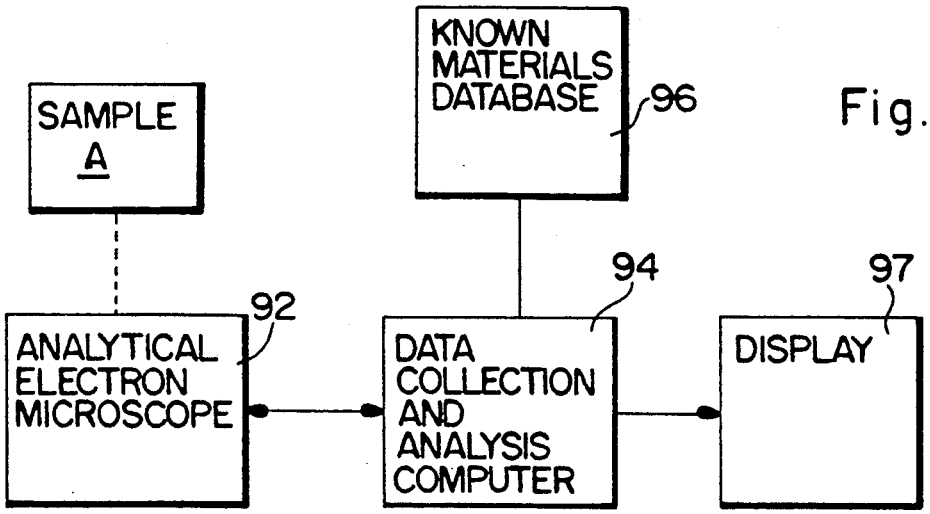

Fig. 5

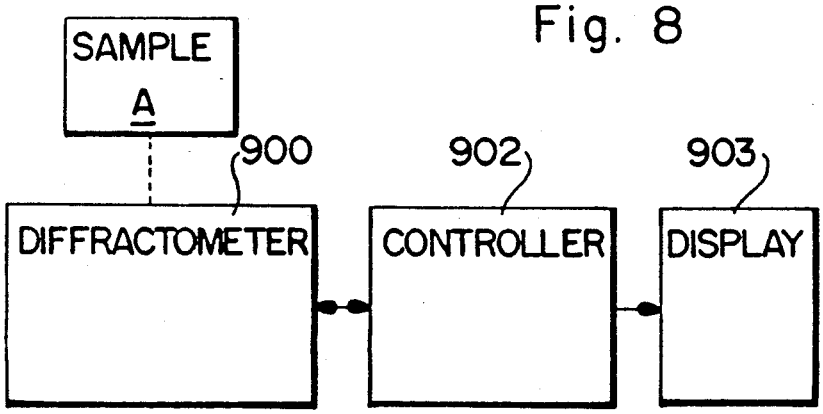

Fig. 8