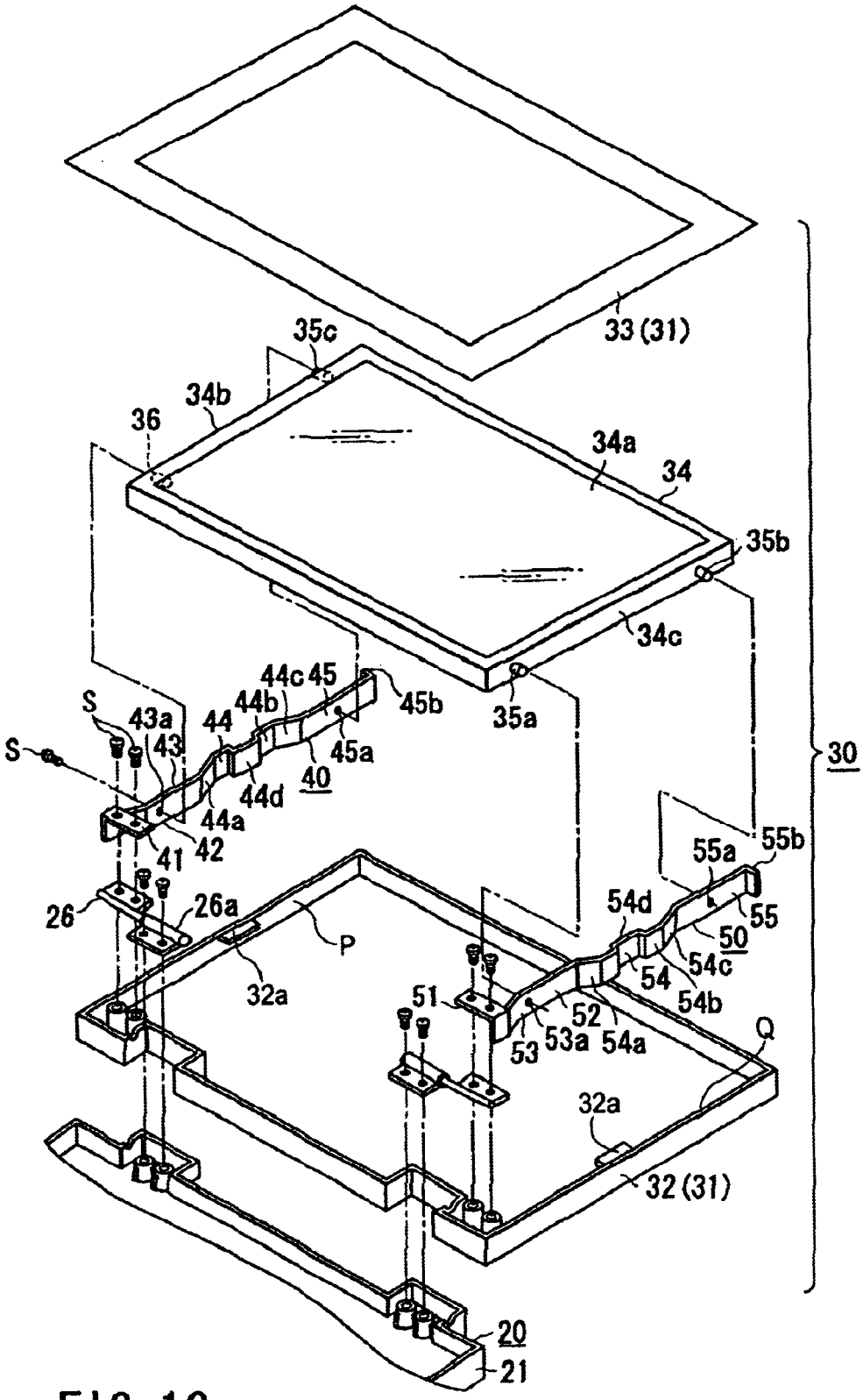
33 (31)
35c
34b
36
34a
34
35b
34c
35a
44c 45
44b
45b
S
43a
44
43
45a
S
40
44d
44a
42
41
30
55a
55b
26
26a
54d
55
50
P
54c
54
54b
32a
51
52
53
53a
54a
Q
32a
32 (31)
20
21

FIG. 1C