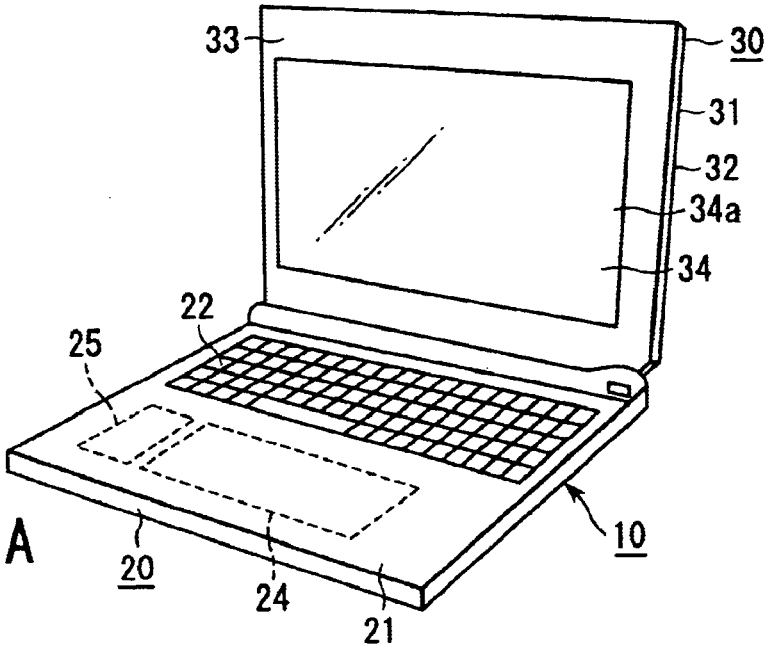
33
30
31
32
34a
34
22
25
10
20
24
21

FIG. 1A

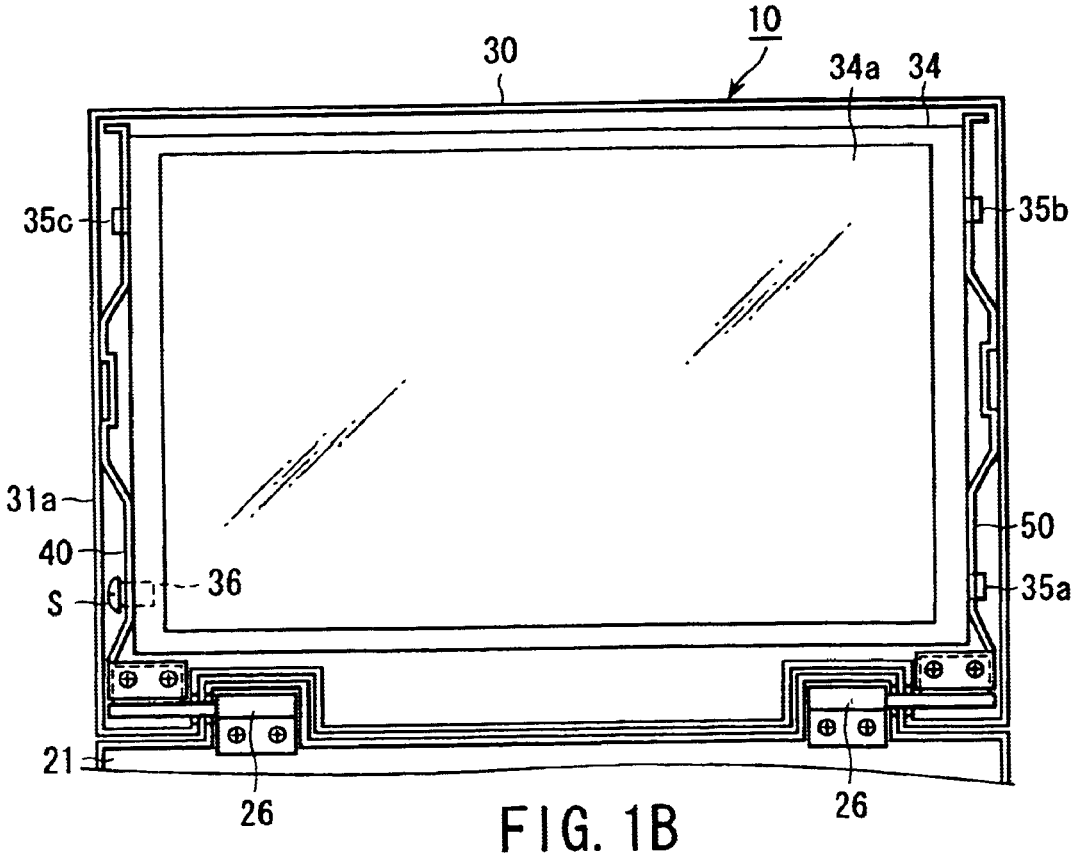
10
30
34a
34
35c
35b
31a
50
40
36
S
35a
21
26
26

FIG. 1B