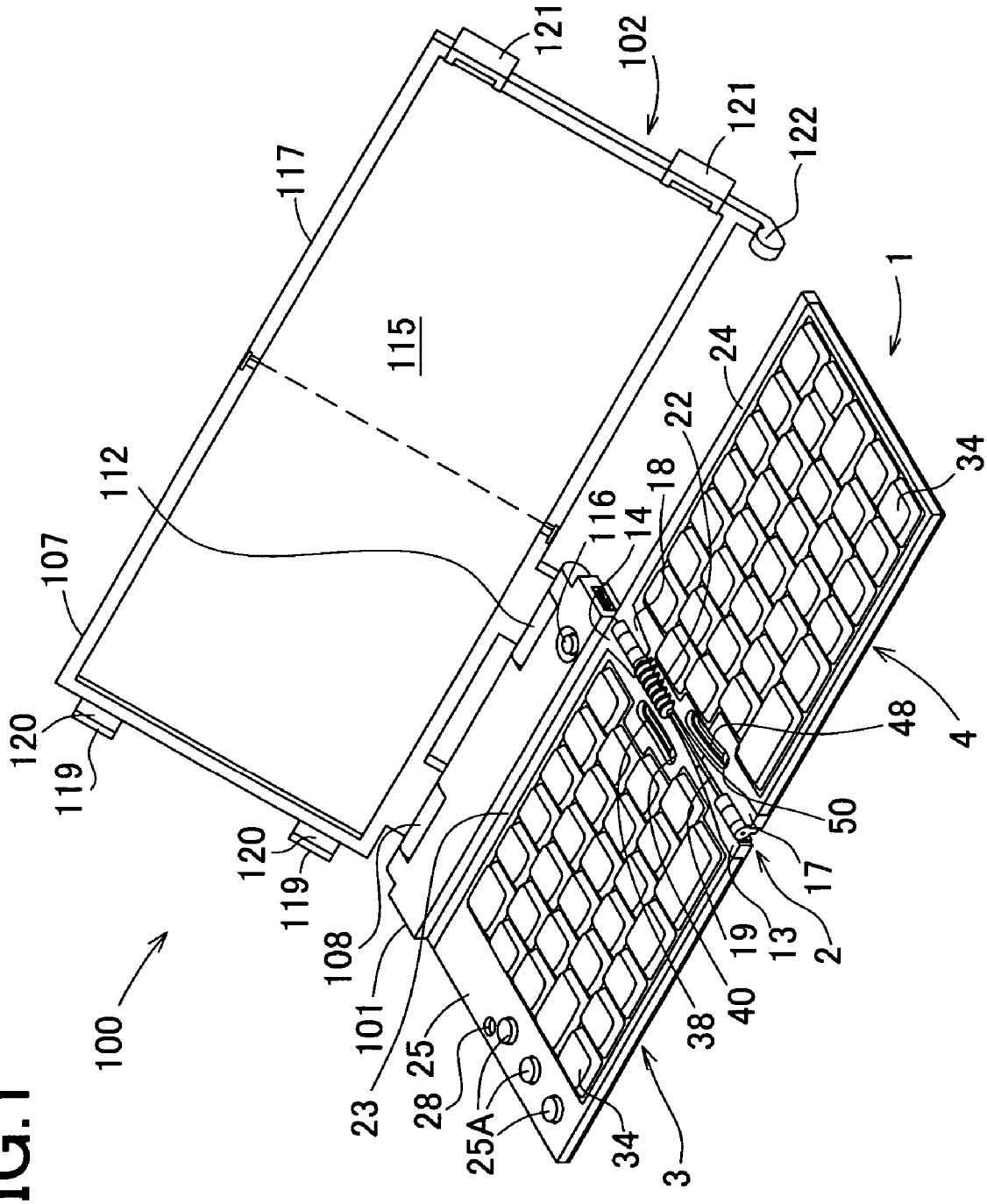
100
101
102
107
108
112
115
116
117
119
120
121
122
1
2
3
4
13
14
17
18
19
22
23
24
25
25A
28
34
38
40
48
50

FIG.1