FIG. 1

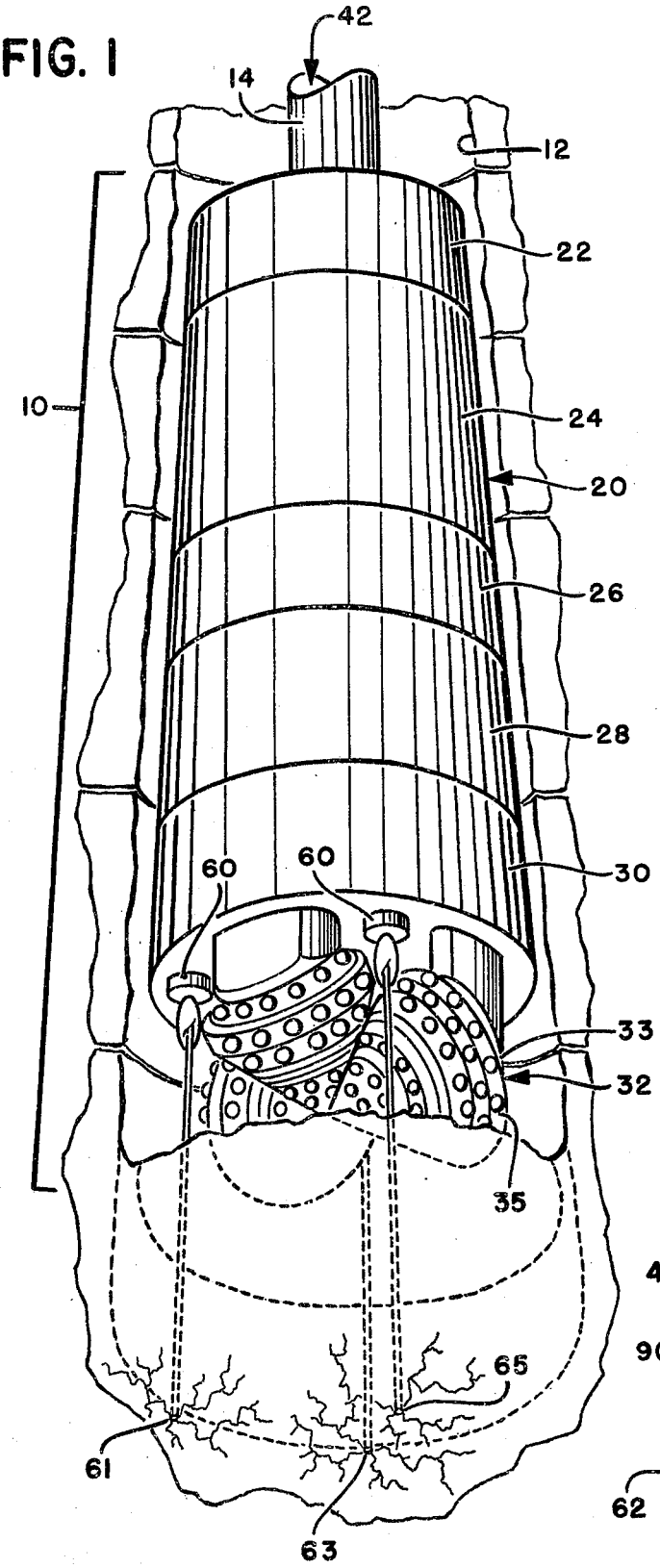
42
14
12
22
10
24
20
26
28
60
60
30
33
32
35
65
61
63

FIG. 3c

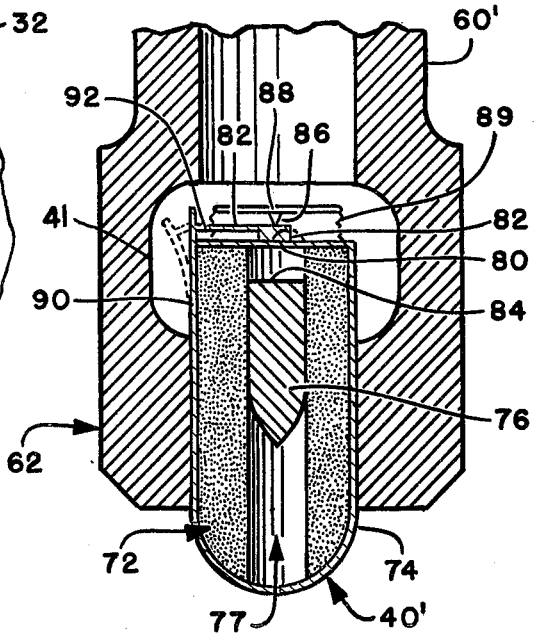
60'
92
88
82
86
89
41
82
80
90
84
76
62
72
74
77
40'