Fig. 1

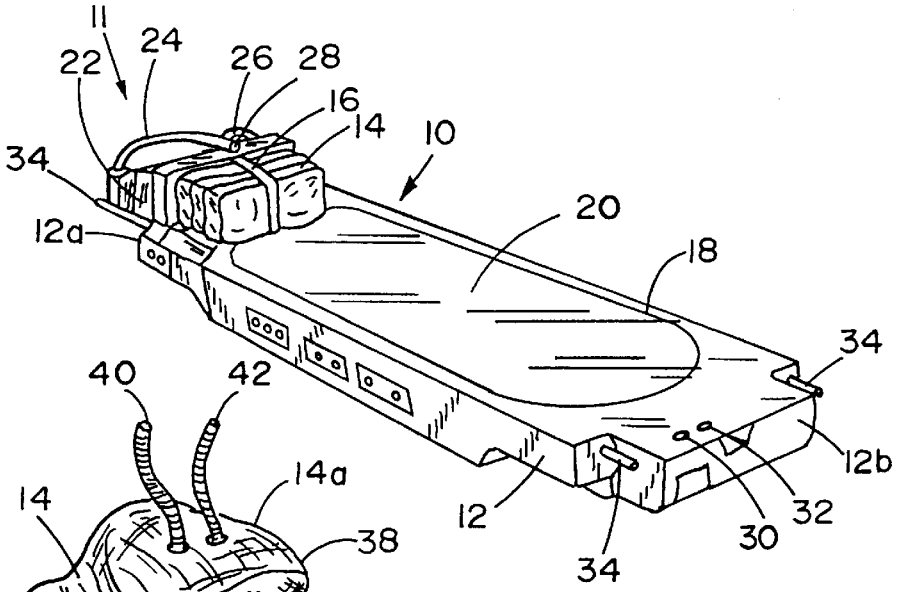

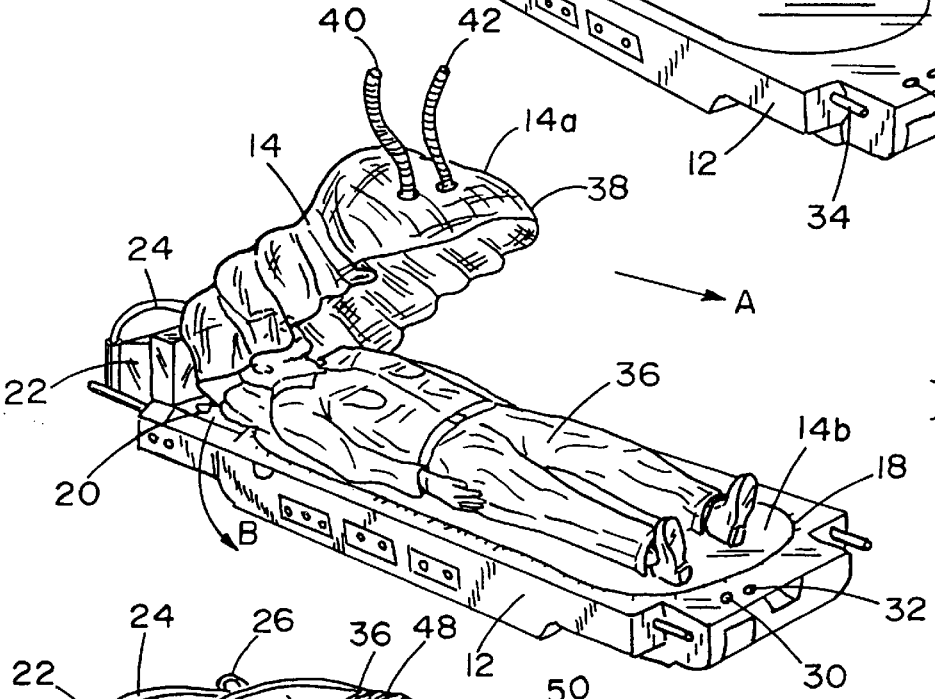

Fig. 2

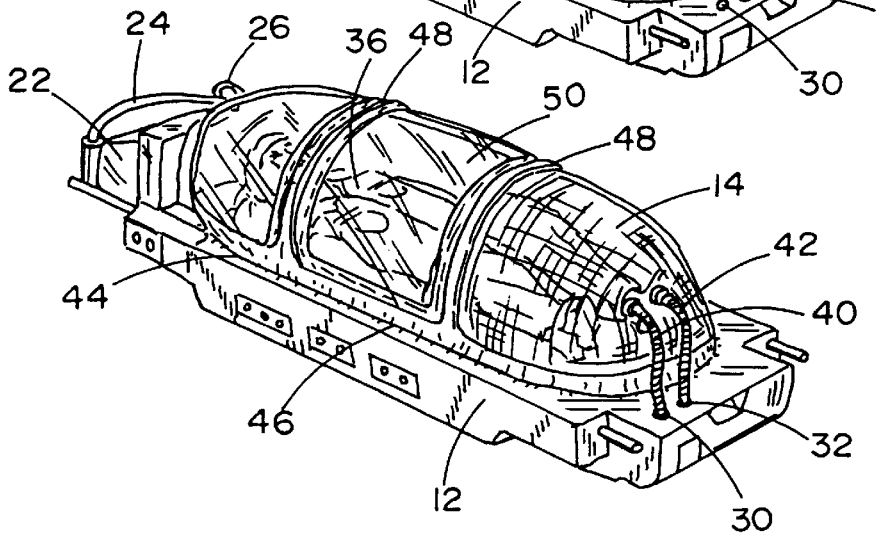

Fig. 3