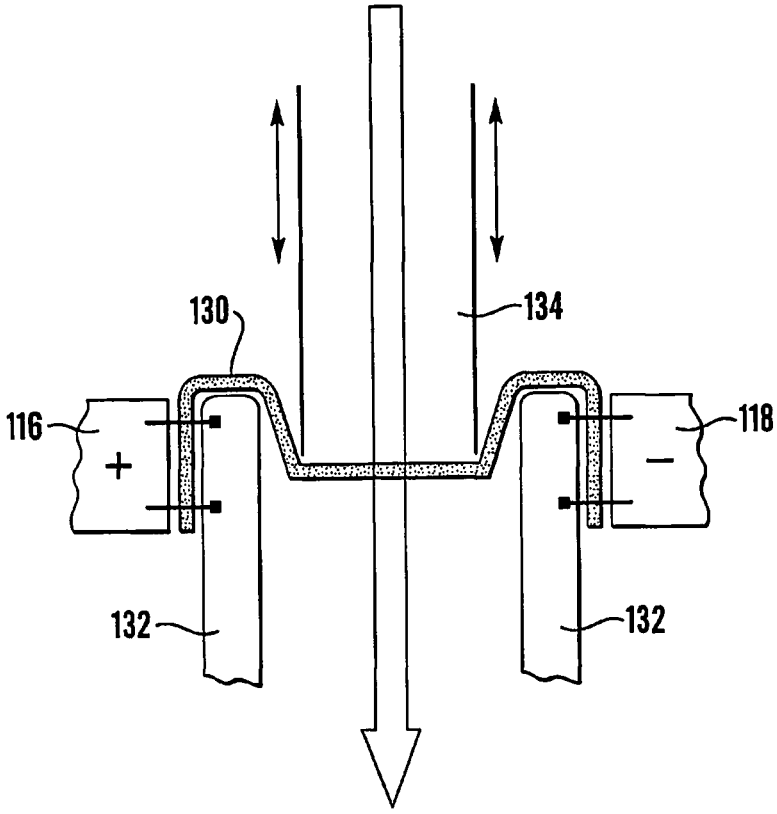

Fig.1(c)

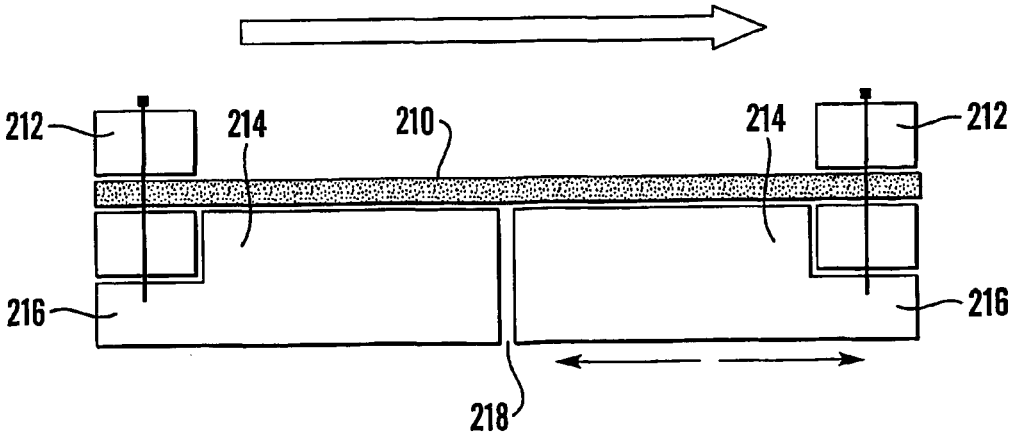

Fig.2(a)