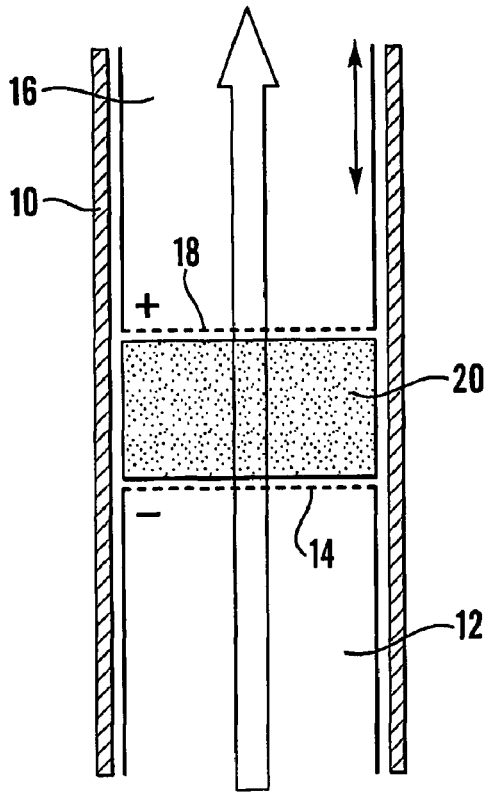

Fig. 1(a)

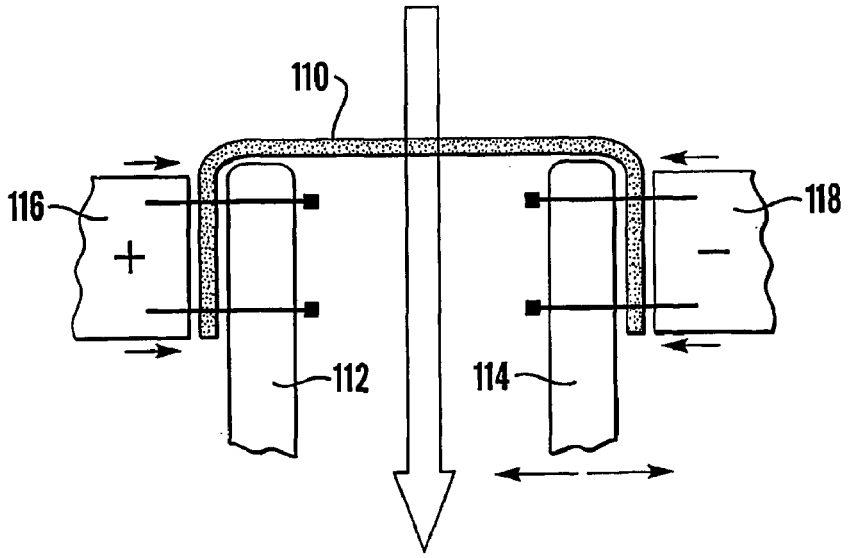

Fig. 1(b)