Fig. 1a

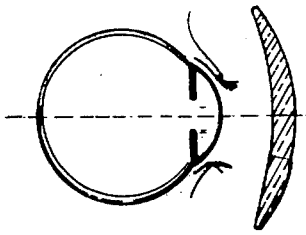

Fig. 1b

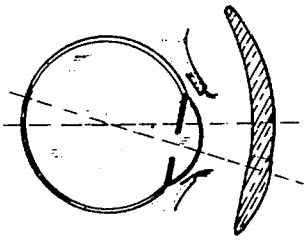

Fig. 1c

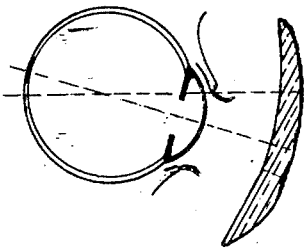

Fig. 2a

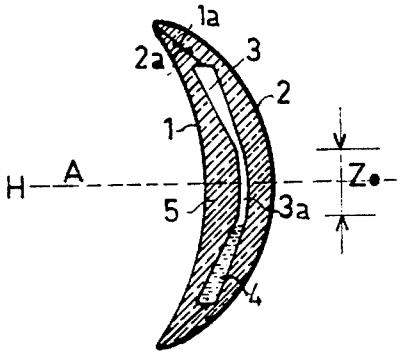

Fig. 3a

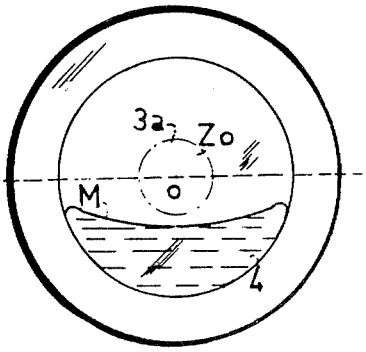

Fig. 2b

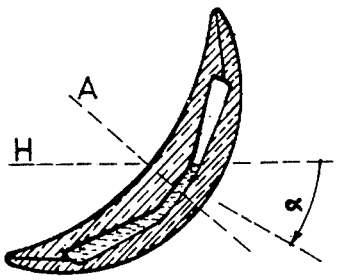
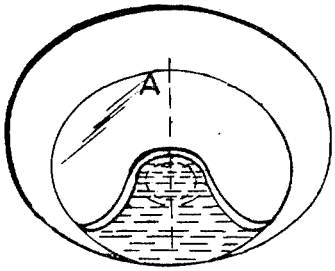
Fig. 3b