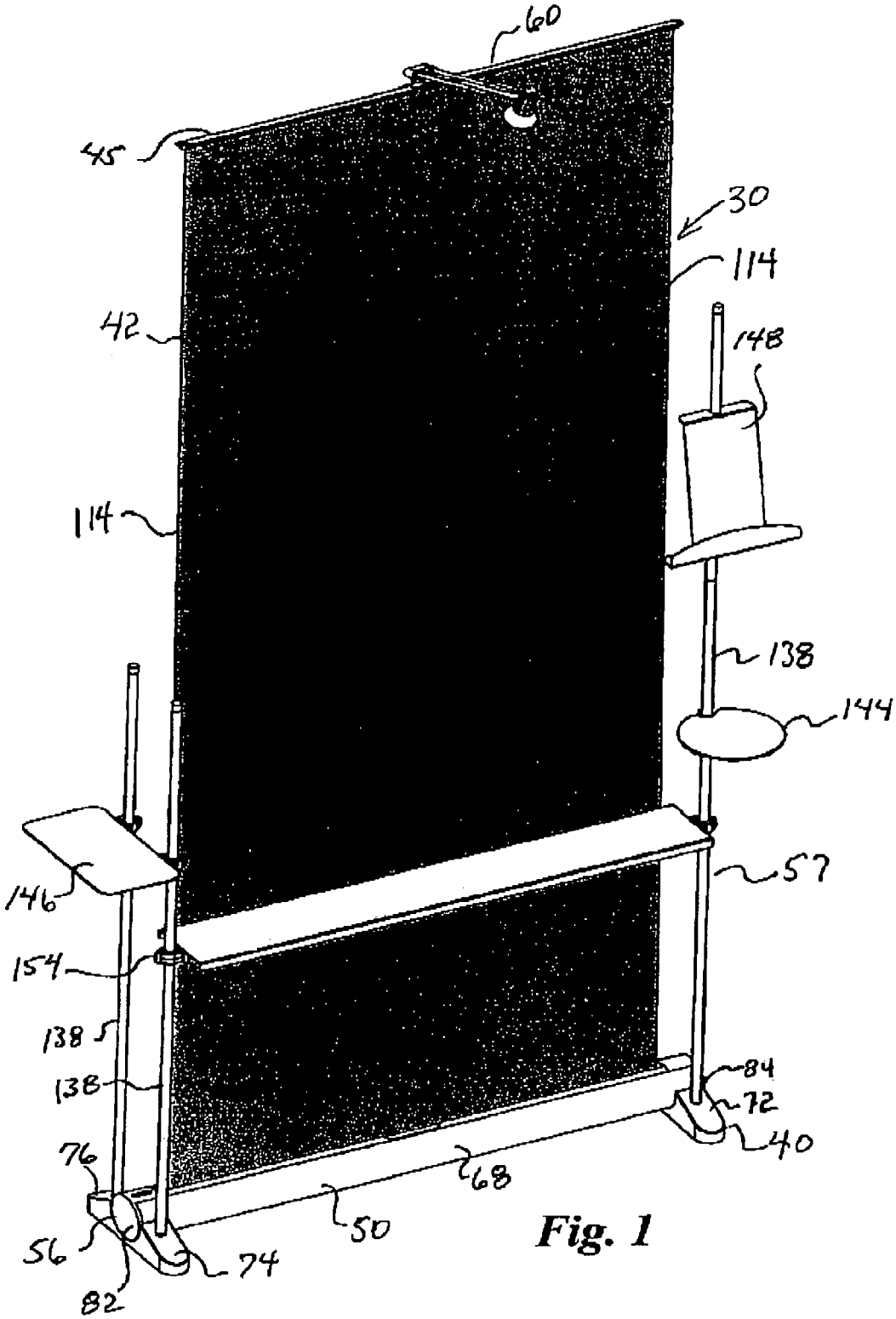
60
45
30
114
42
148
114
138
144
146
57
154
138
138
84
72
40
76
68
50
56
74
82

Fig. 1