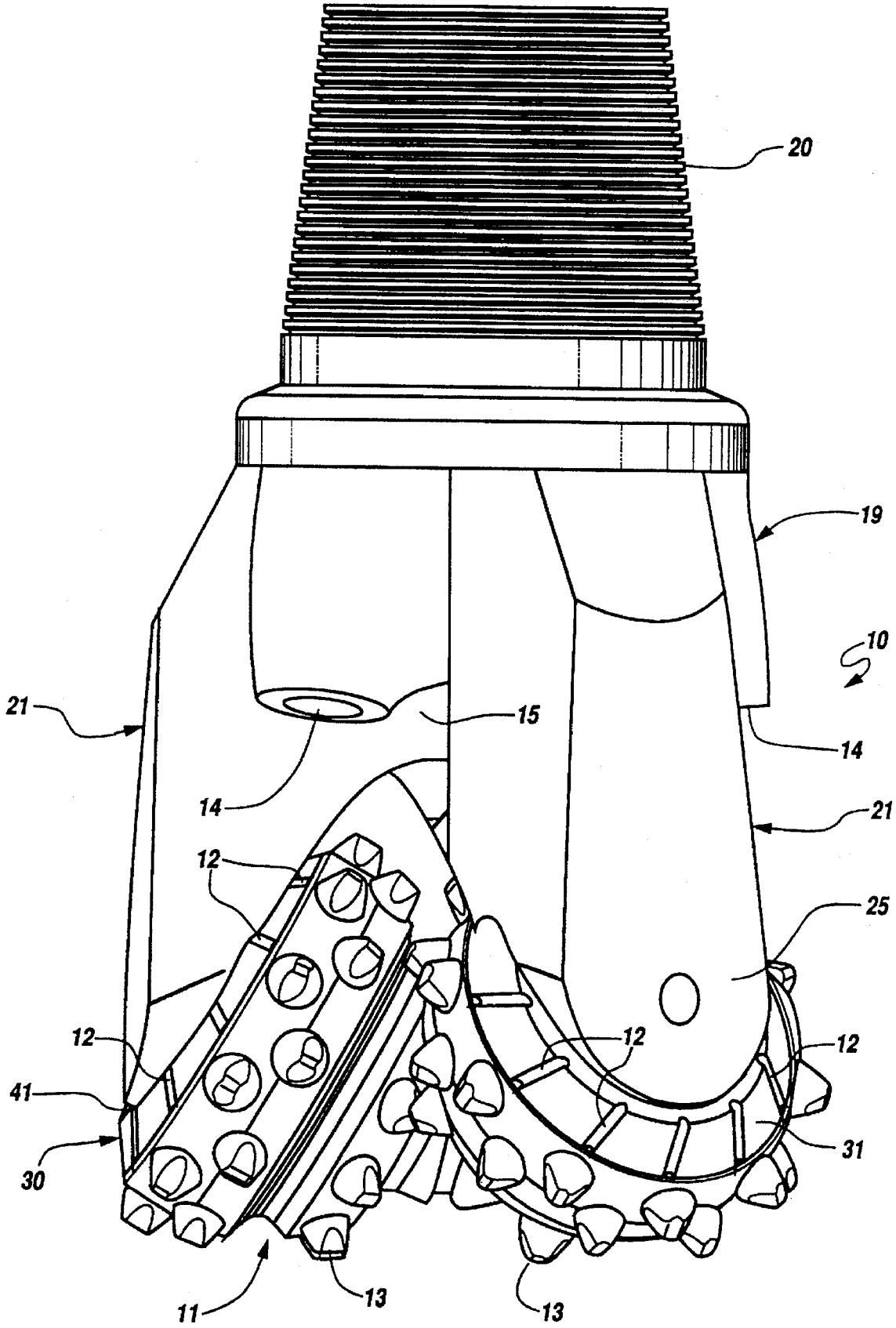

Fig.1