FIG. 1.

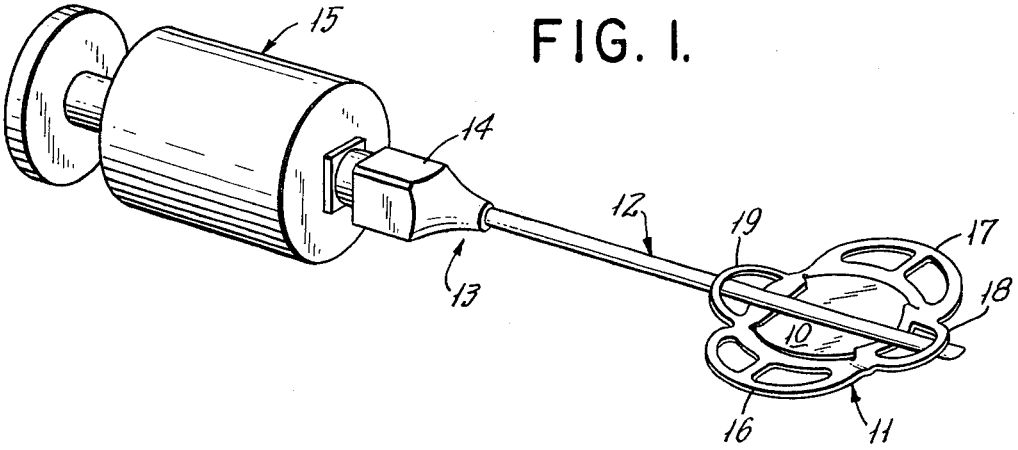

FIG. 5.

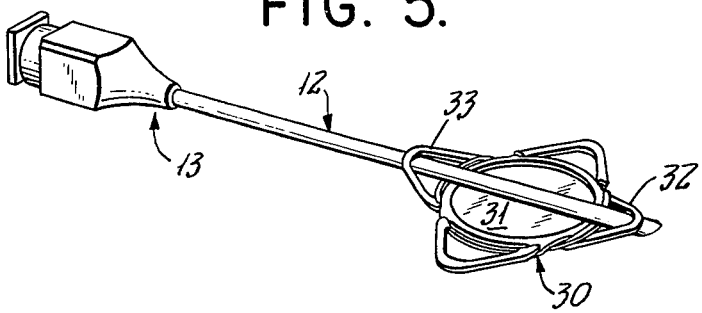

FIG. 10.

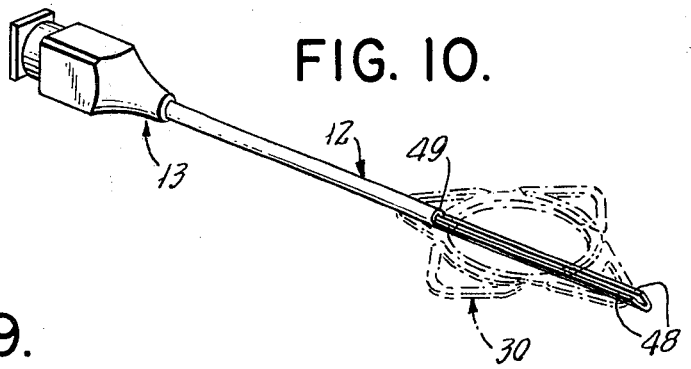
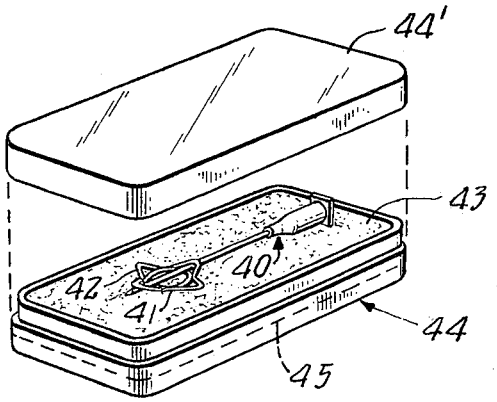
FIG. 9.