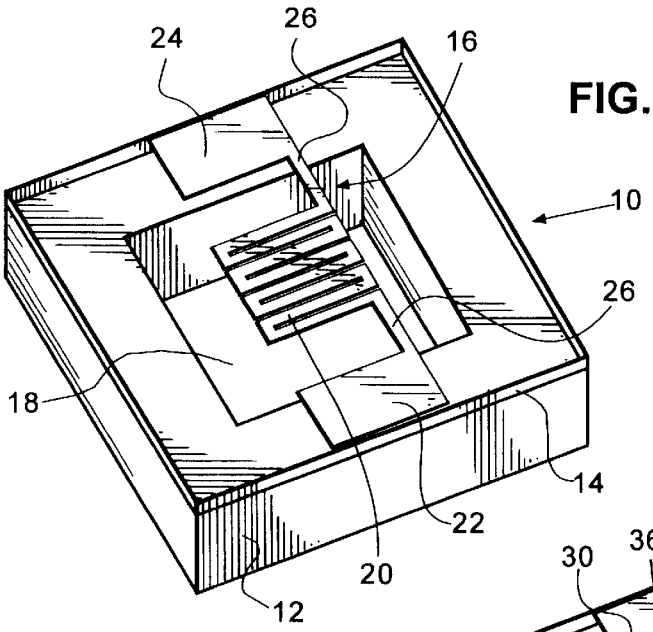

FIG. 1

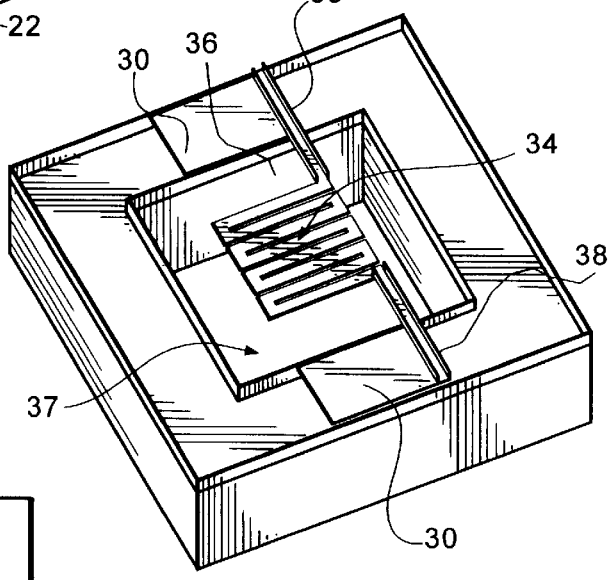

FIG. 2

FIG. 3

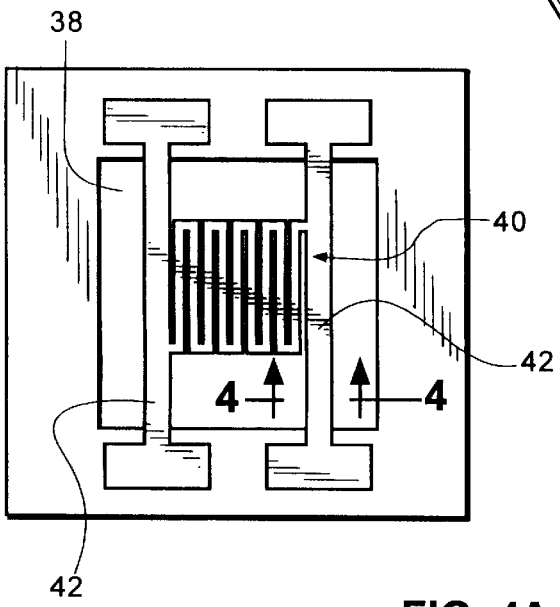

FIG. 4A

FIG. 4B

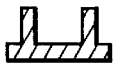

FIG. 4C