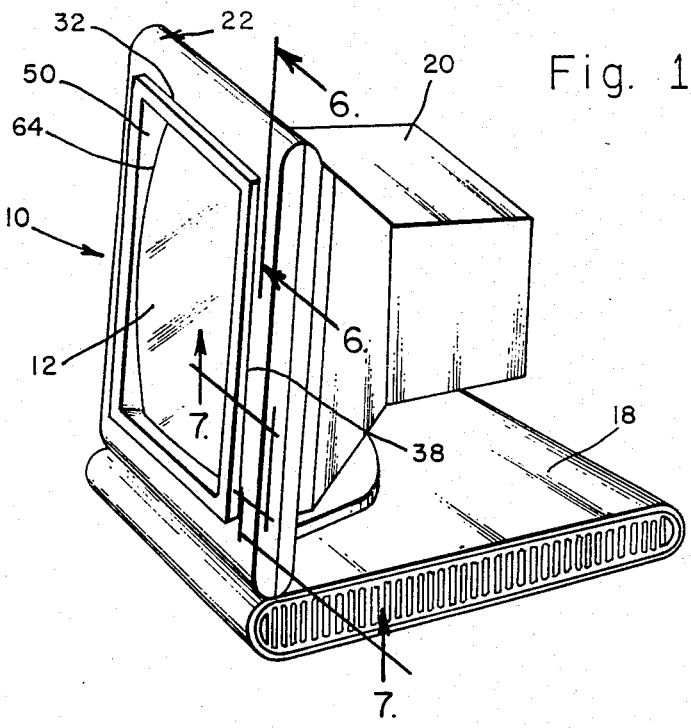
32
22
50
64
10
12
20
6.
6.
7.
7.
38
18

Fig. 1.

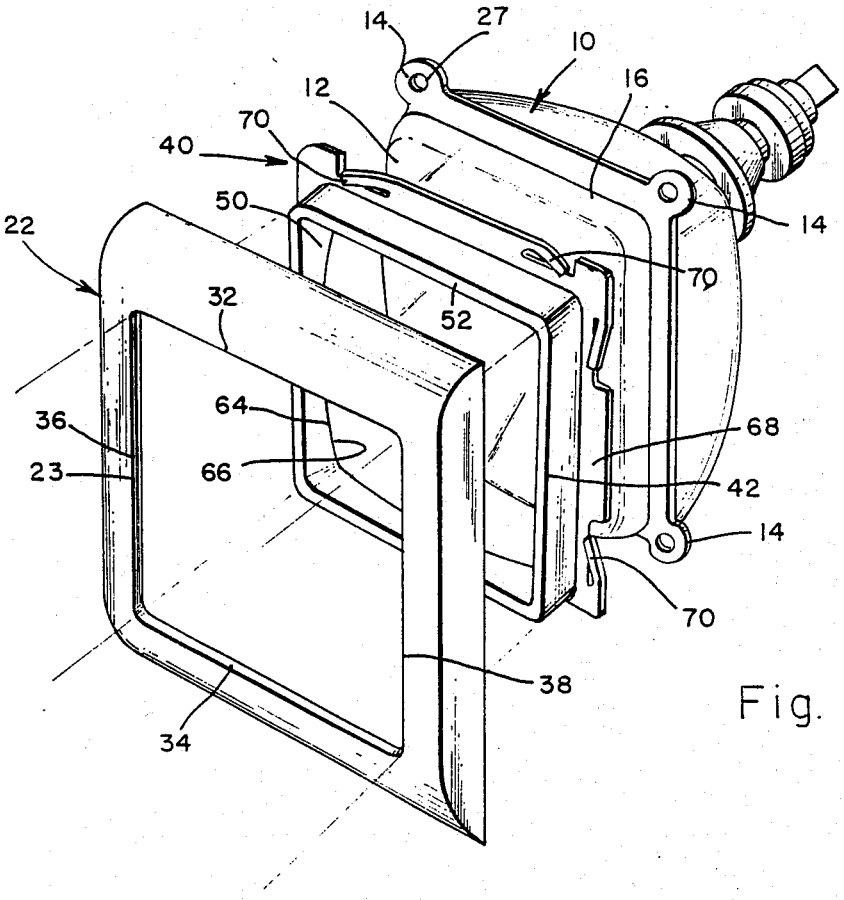
14
27
10
16
12
70
40
50
22
14
70
32
52
64
36
68
23
66
42
14
70
38
34

Fig. 2.