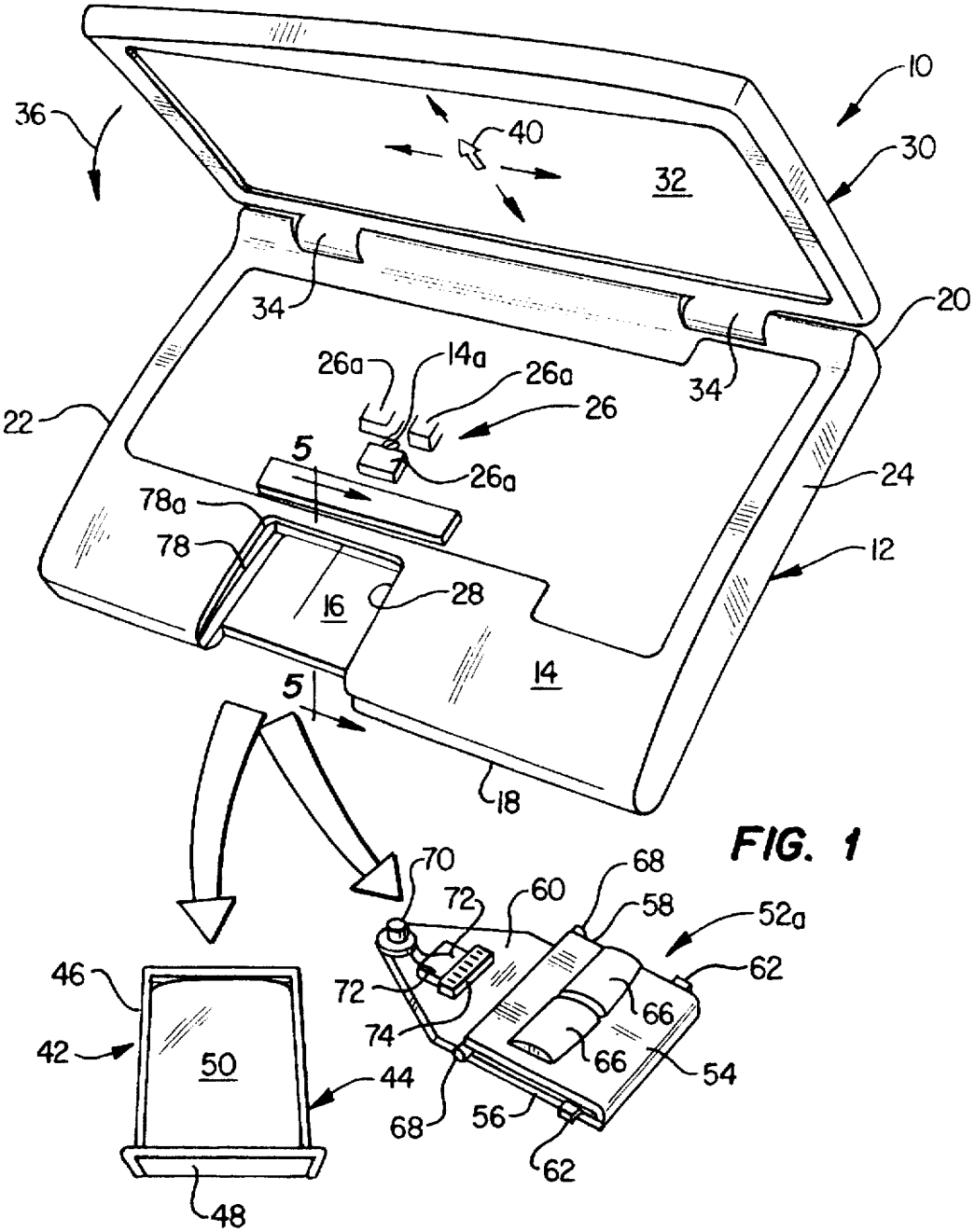
10
30
36
40
32
34
20
26a
14a
26a
26
34
22
5
26a
24
78a
78
12
16
28
14
5
18
70
68
72
60
58
52a
46
62
72
66
42
50
74
66
54
44
68
56
62
48

FIG. 1

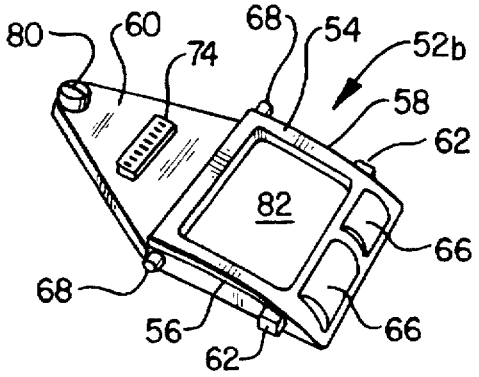
80
60
68
54
74
52b
58
62
82
66
68
56
66
62

FIG. 2