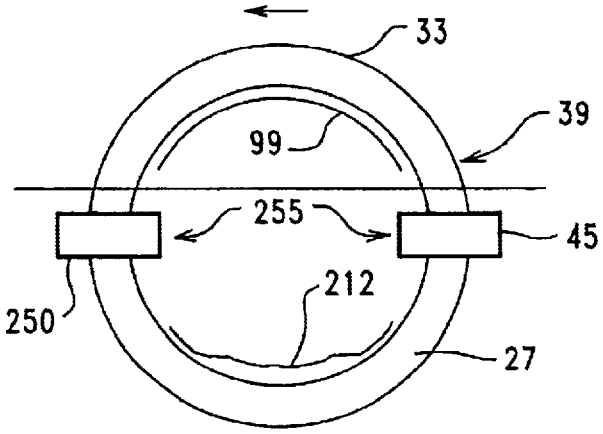

FIG. 25

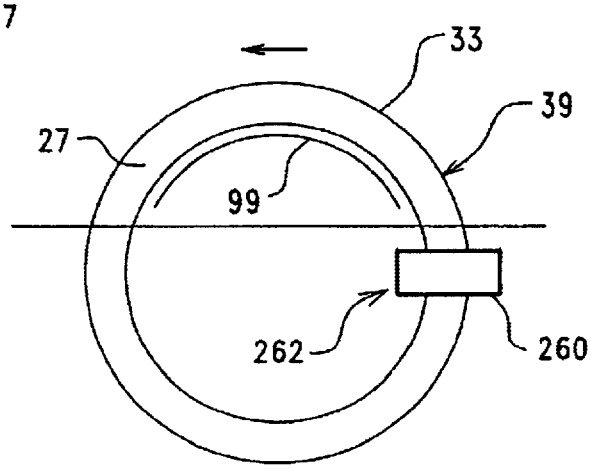

FIG. 26

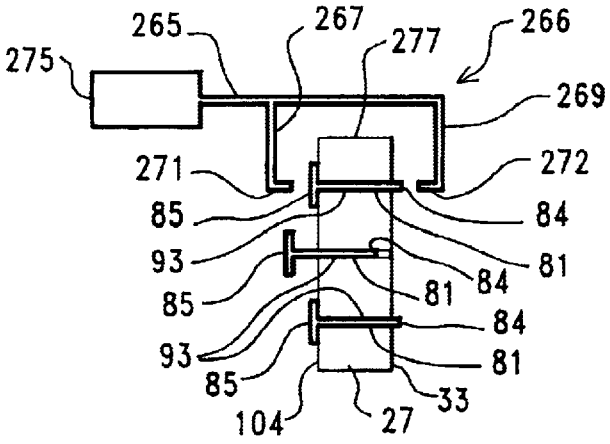

FIG. 27

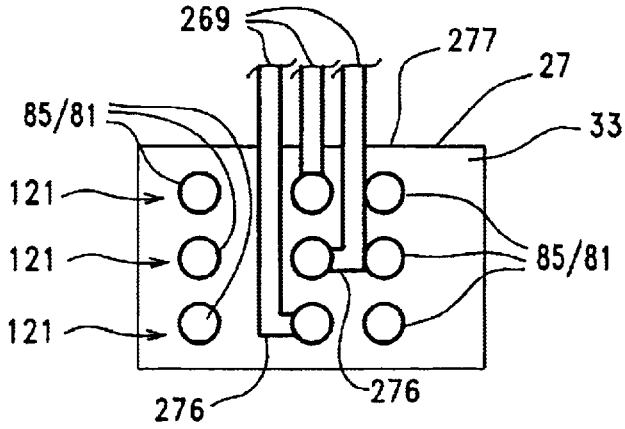

FIG. 28