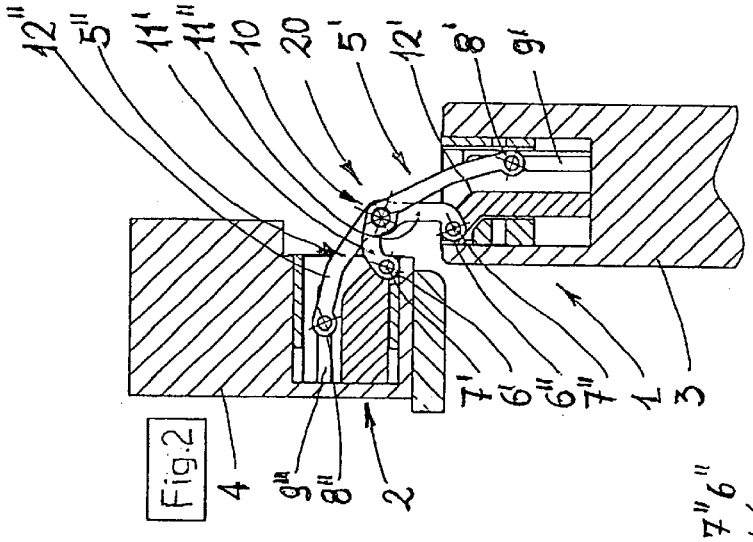

Fig.2

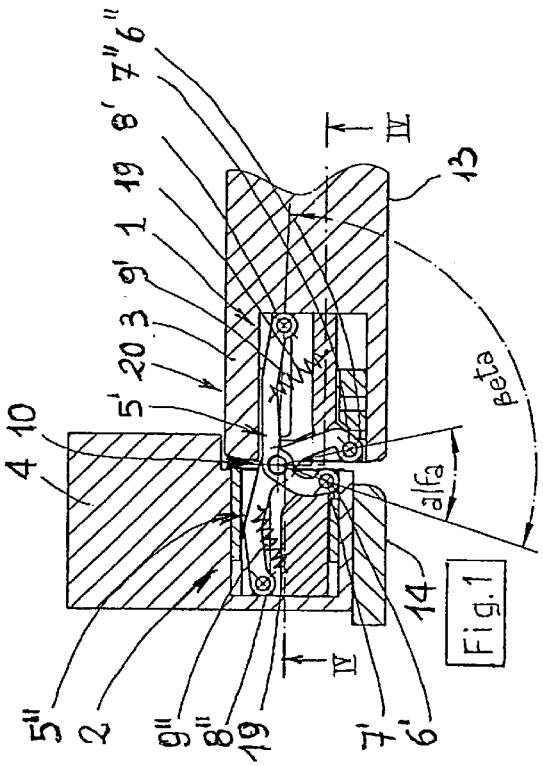

Fig.1

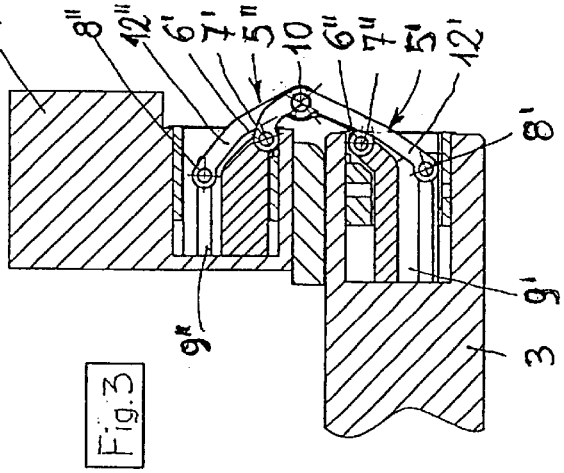

Fig.3