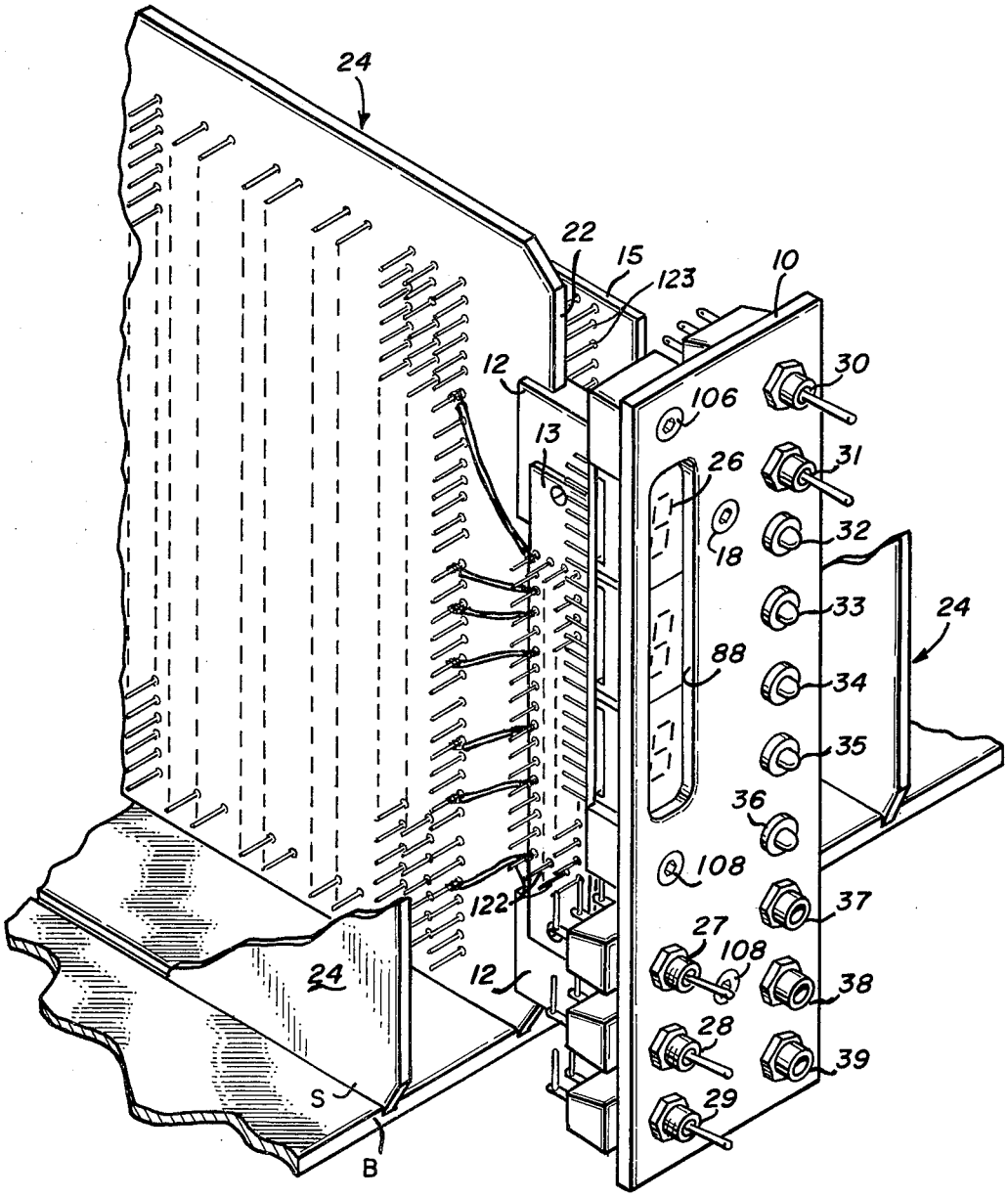
24
22
15
123
10
12
30
106
13
26
31
18
32
33
24
88
34
35
36
108
122
37
27
108
24
12
38
28
39
S
29
B

Fig_1