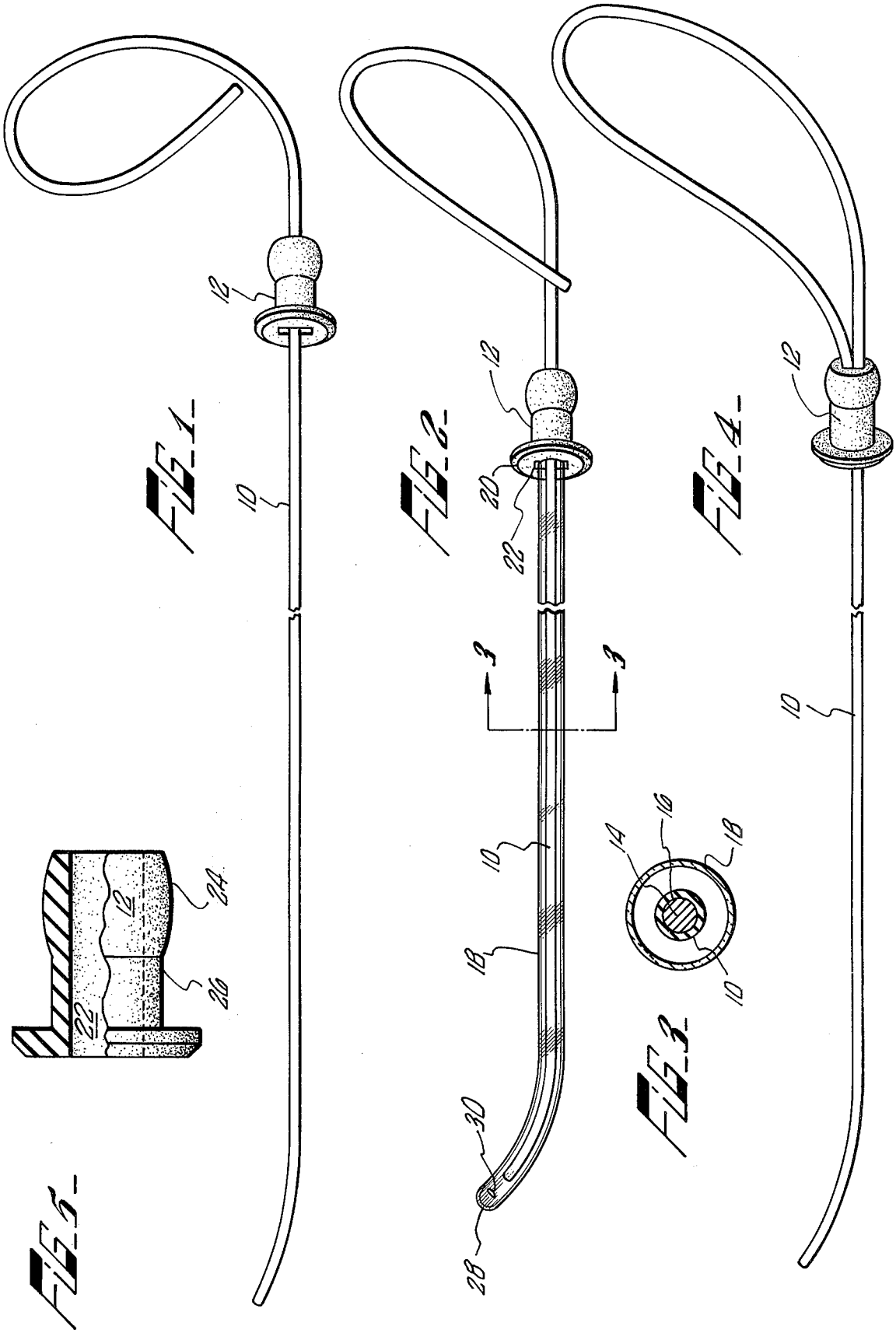
FIG. 1
FIG. 2
FIG. 3
FIG. 4
FIG. 5
10
12
14
16
18
20
22
24
26
28
30
3
3