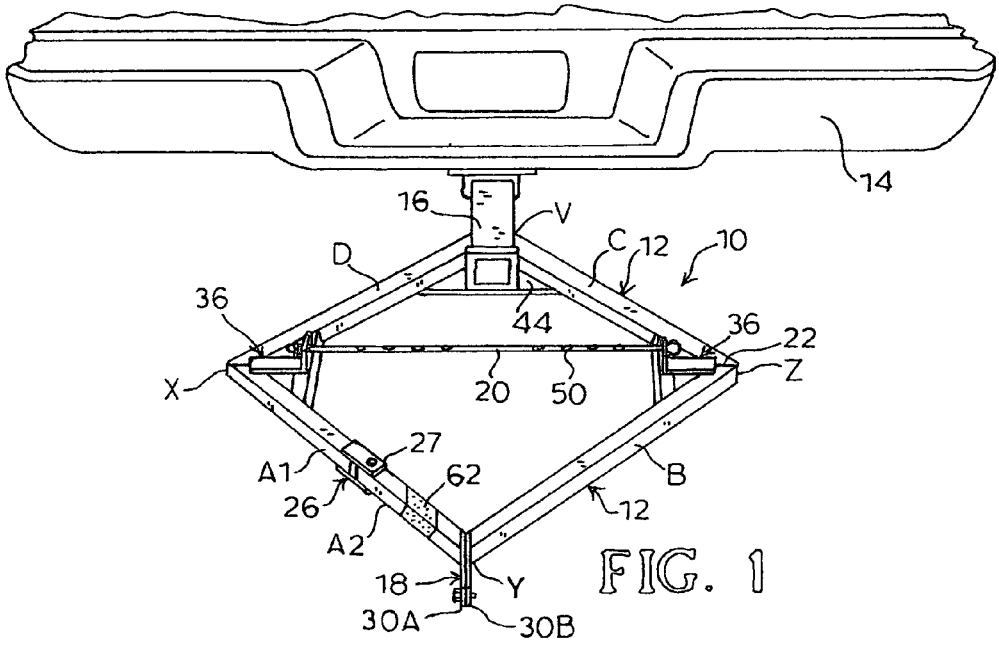
14
16
V
C
12
10
D
36
44
36
22
X
20
50
Z
27
A1
62
B
26
12
A2
18
Y
30A
30B

FIG. 1

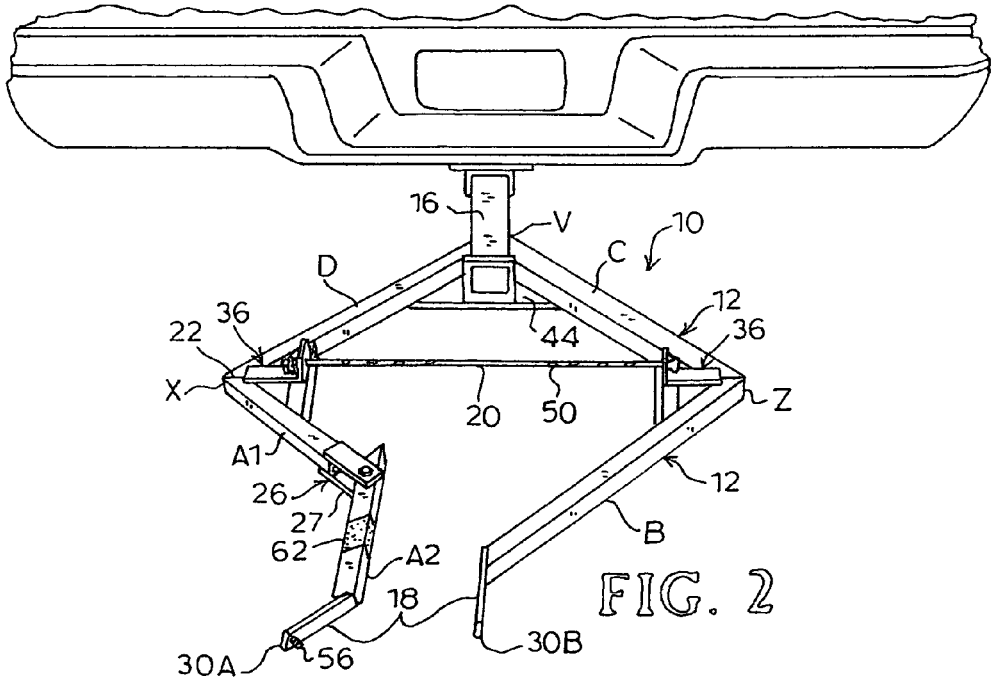
16
V
10
C
D
12
22
36
44
36
X
20
50
Z
A1
12
26
27
B
62
A2
18
30A
56
30B

FIG. 2