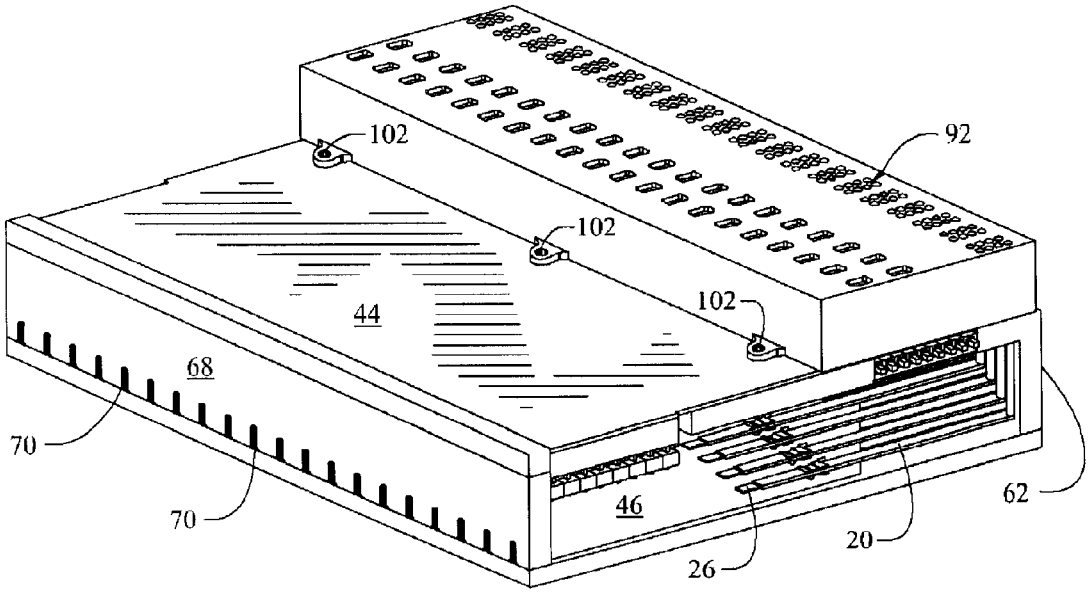FIG. 13