Fig. 2

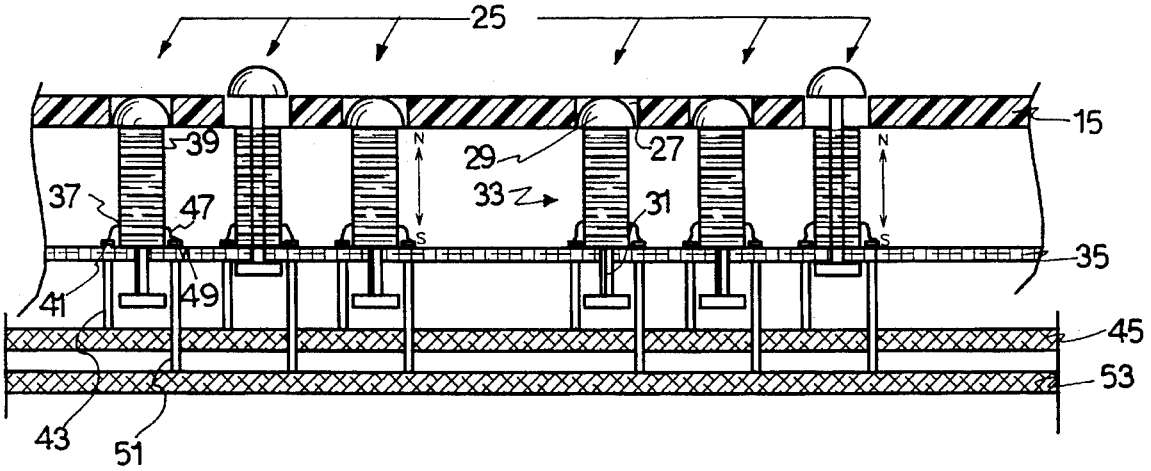
25
15
39
N
29
27
N
37
47
33
31
S
S
35
41
49
45
53
43
51

Fig. 3

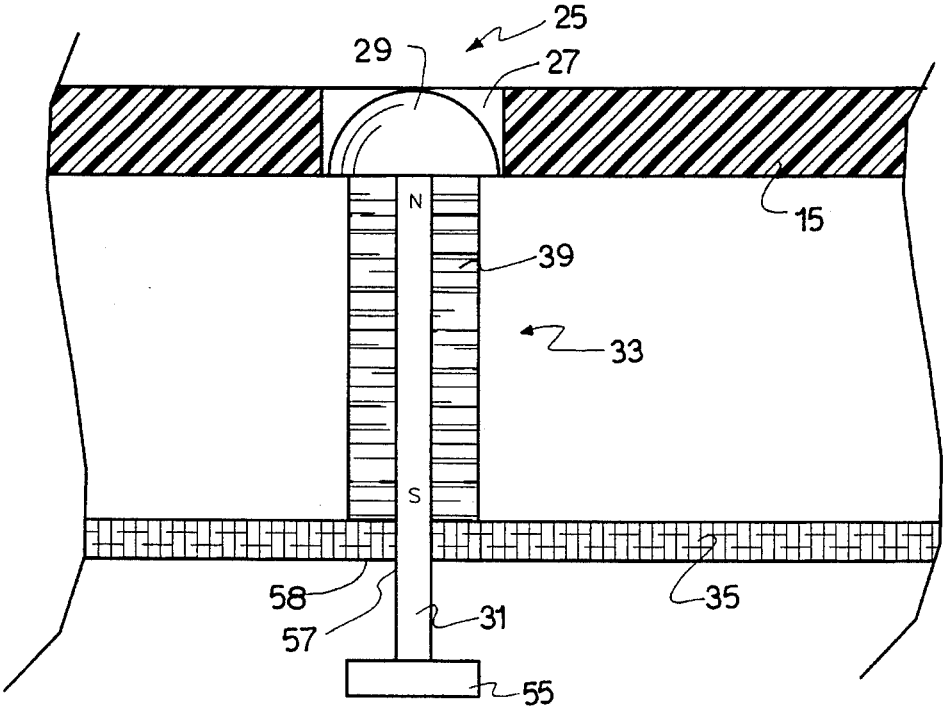
25
29
27
15
N
39
33
S
58
35
57
31
55