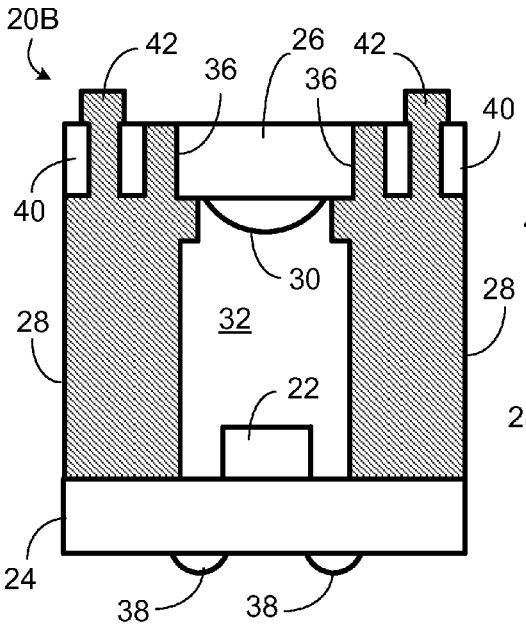

FIG. 2F

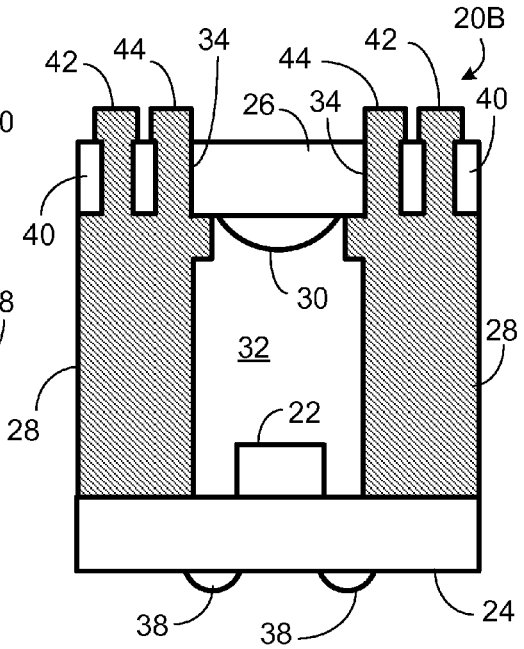

FIG. 2G

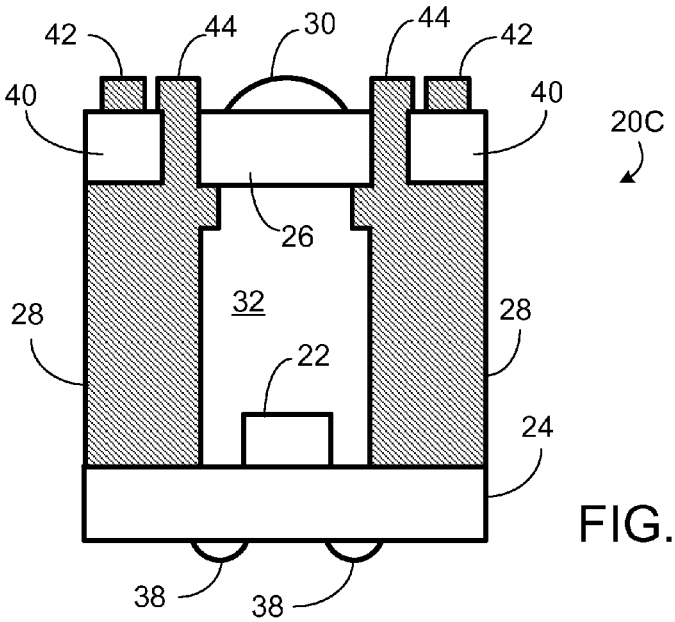

FIG. 2H