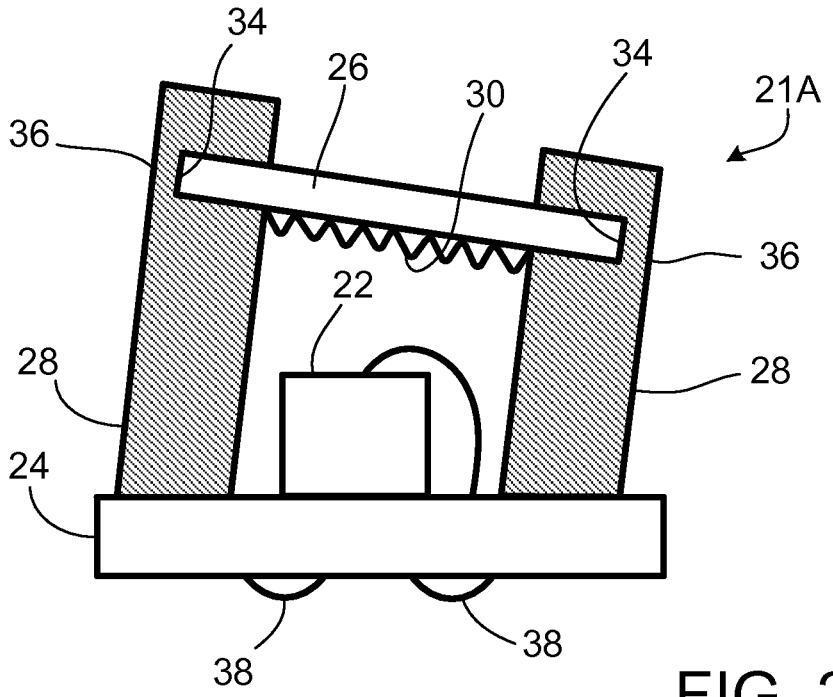
34
26
30
34
21A
36
36
22
28
28
24
38
38

FIG. 2C

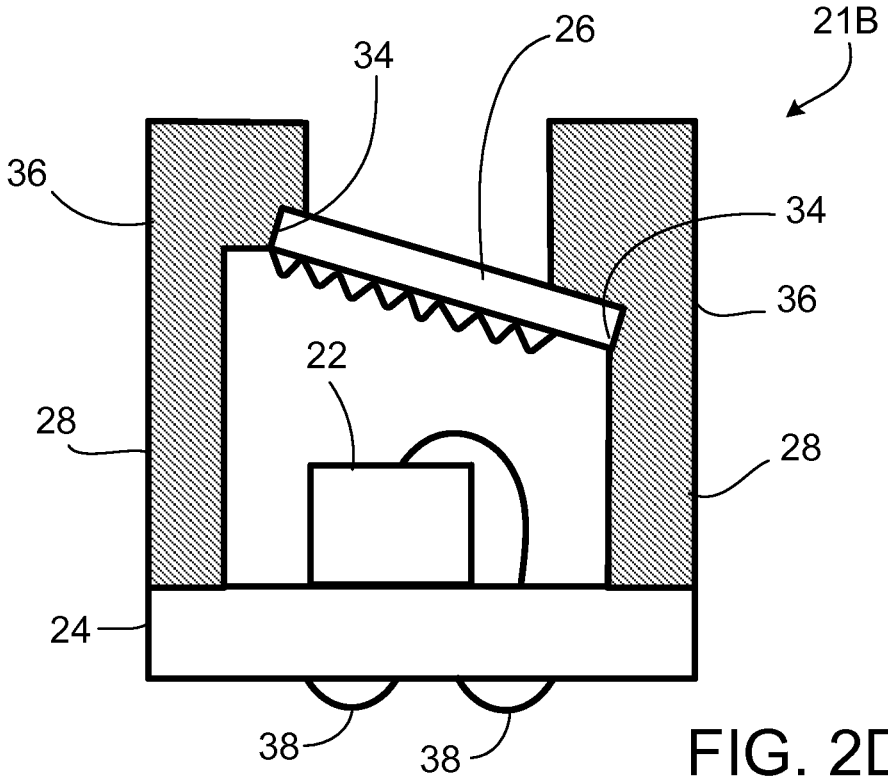
26
21B
34
36
34
36
22
28
28
24
38
38

FIG. 2D