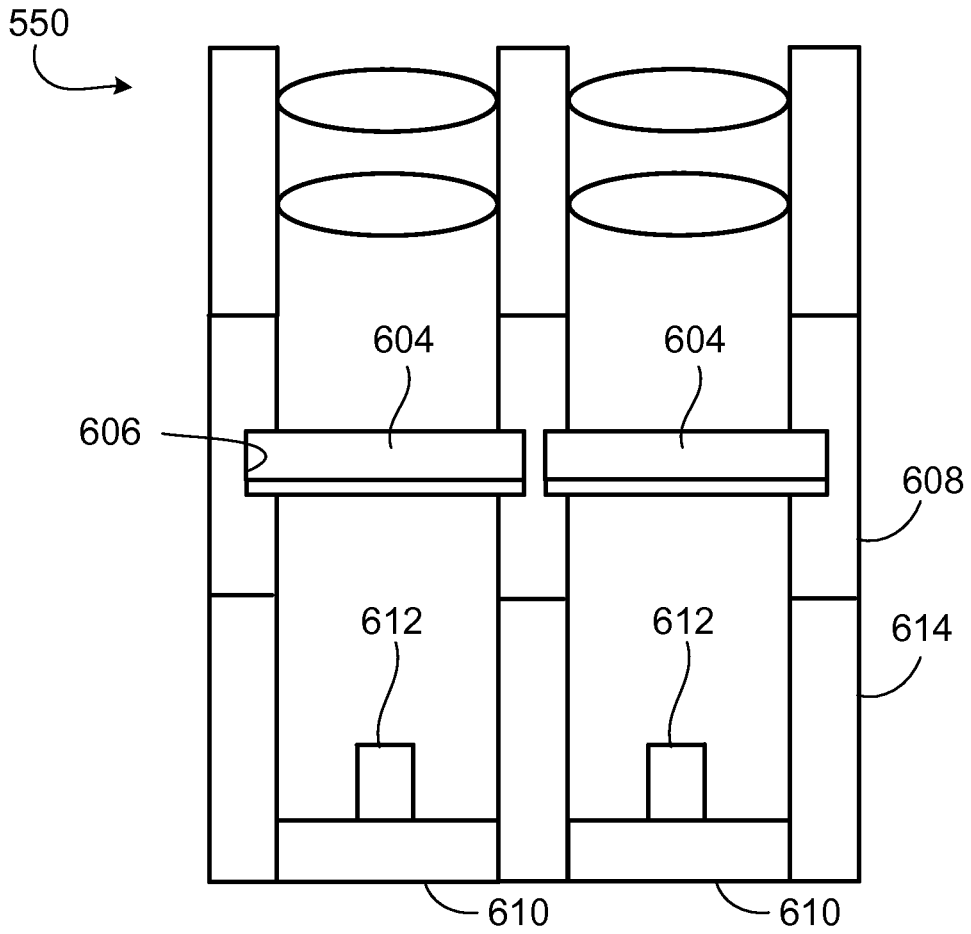

FIG. 25G