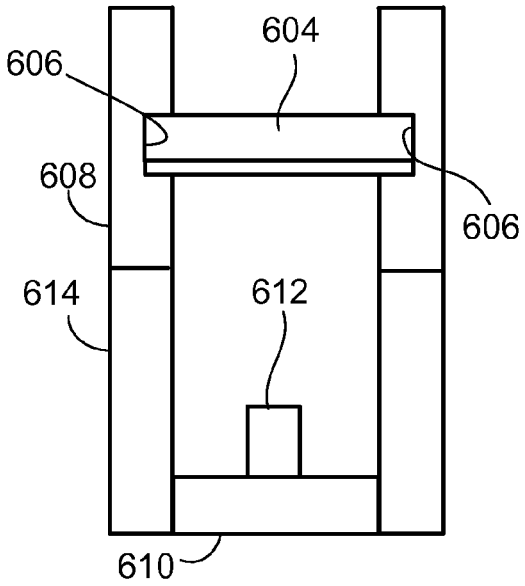

FIG. 25E

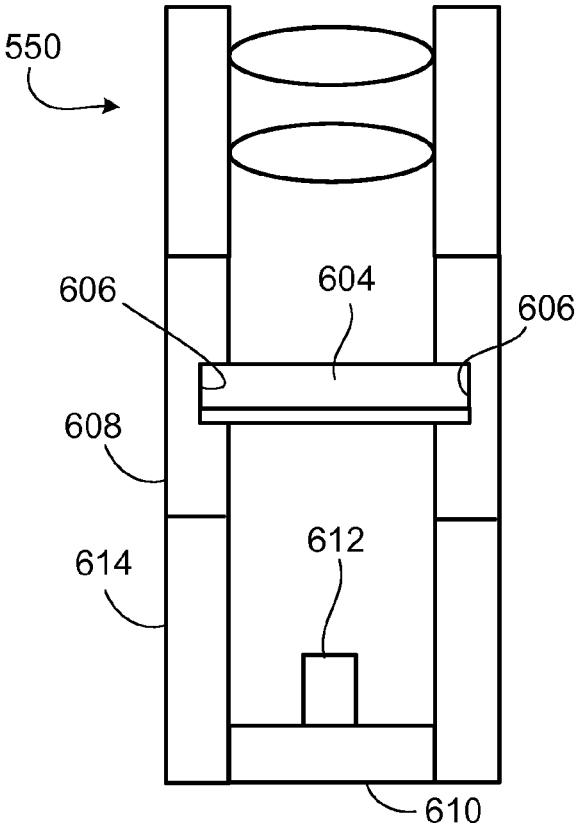

FIG. 25F