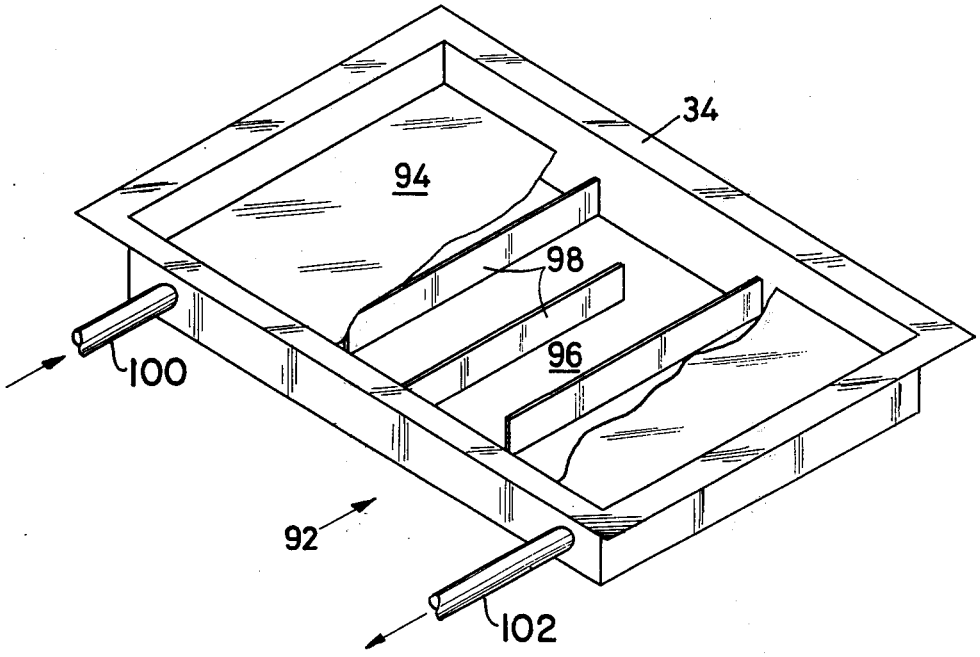Fig.4