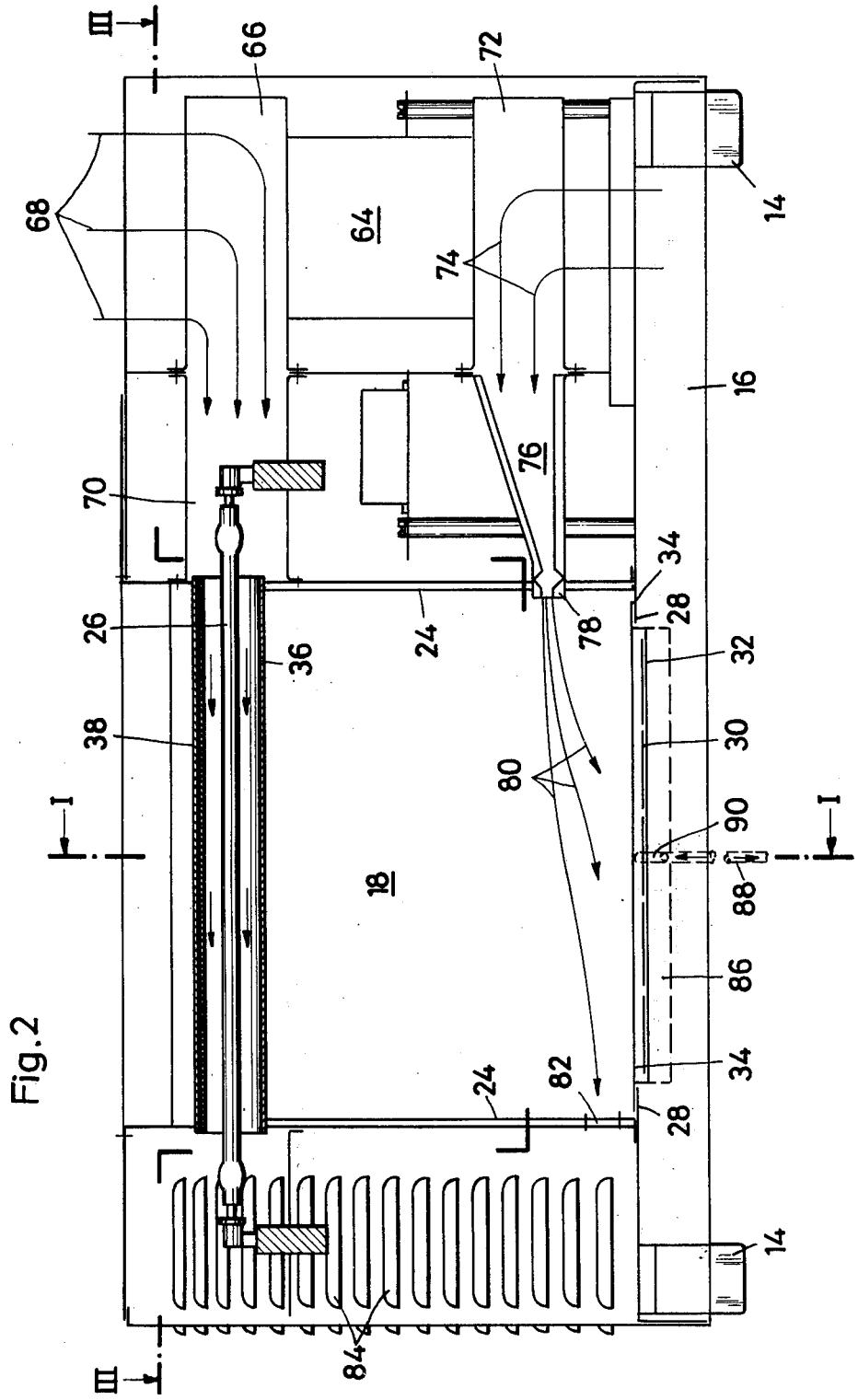
III
66
72
68
64
74
14
16
76
70
34
28
26
24
78
32
36
38
30
80
I
90
I
18
88
86
34
24
82
28
14
84
III

Fig.2