Fig.1

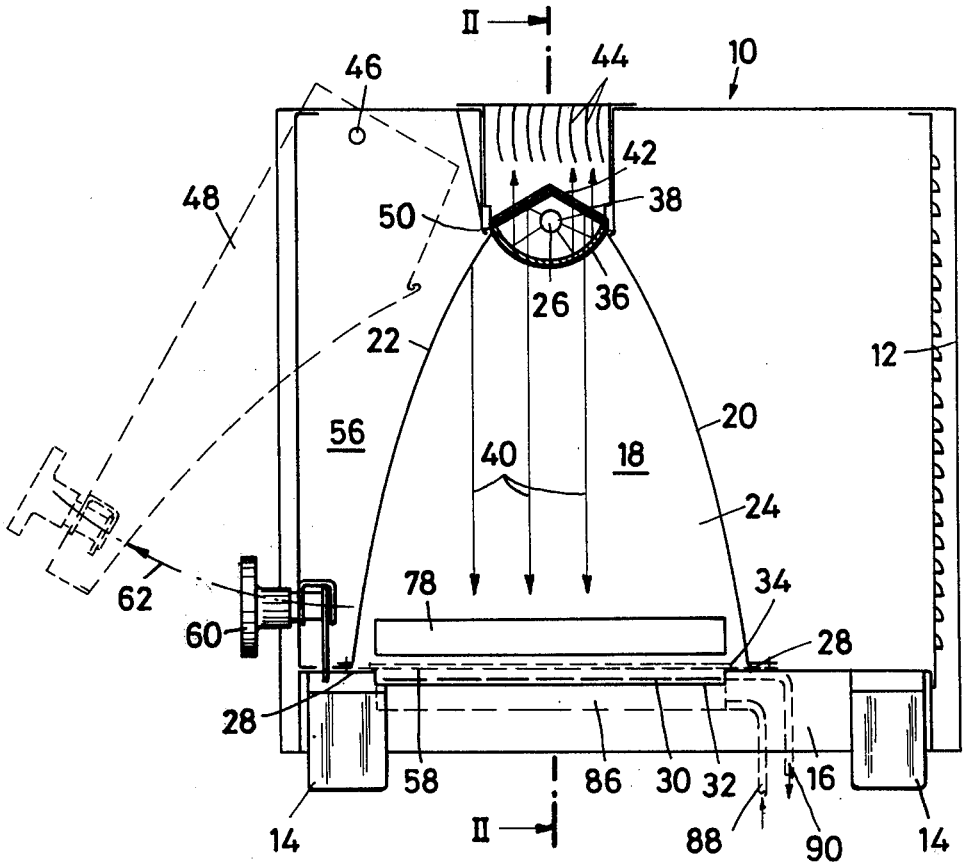
II
46
44
10
42
48
50
38
26
36
22
12
56
20
40
18
24
62
78
34
60
28
28
58
86
30
32
16
14
II
88
90
14