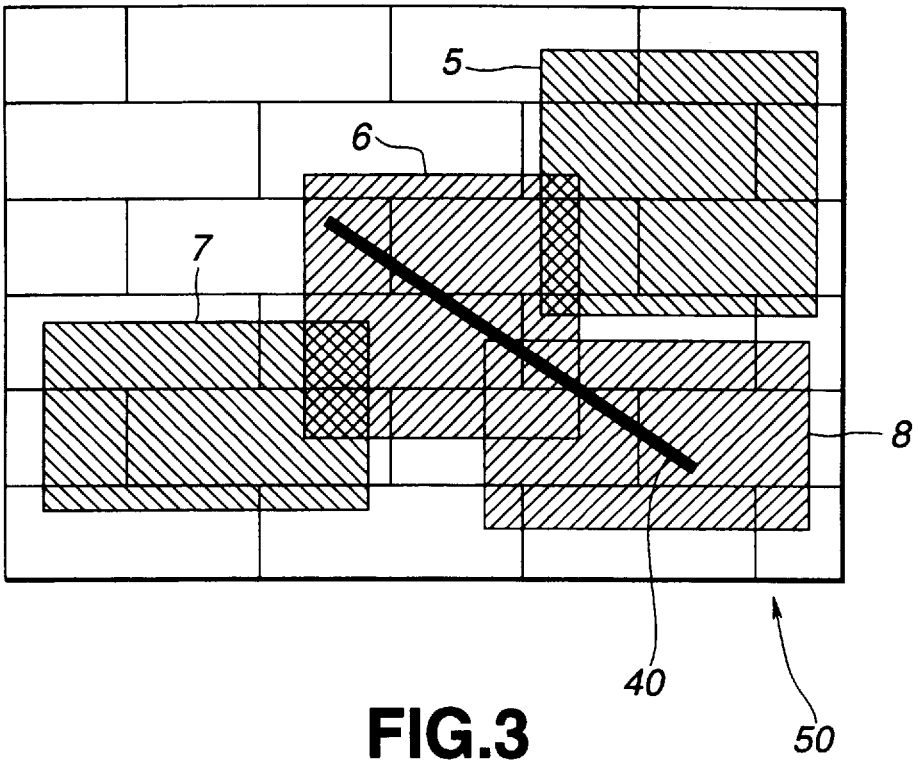


FIG.3

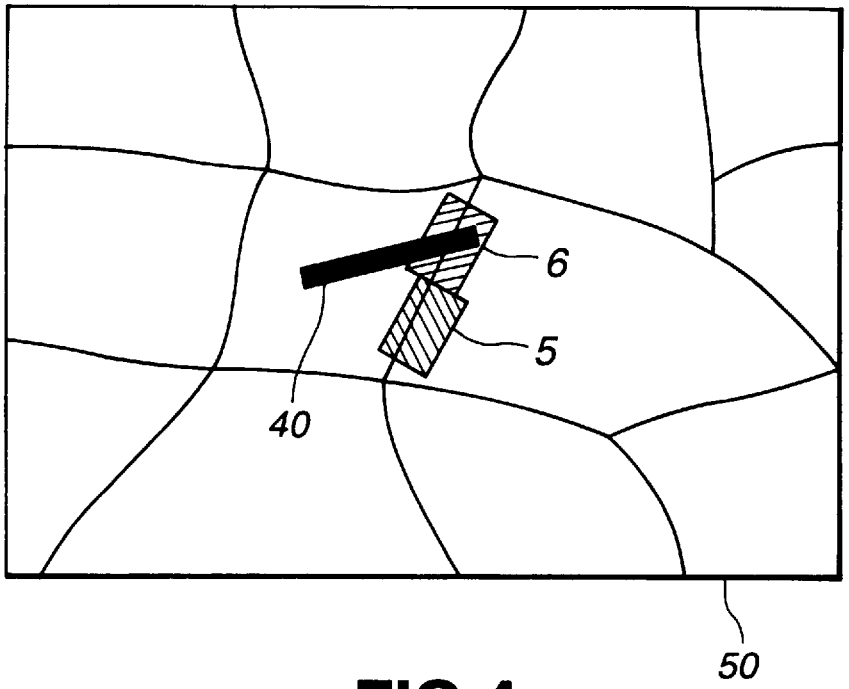


FIG.4