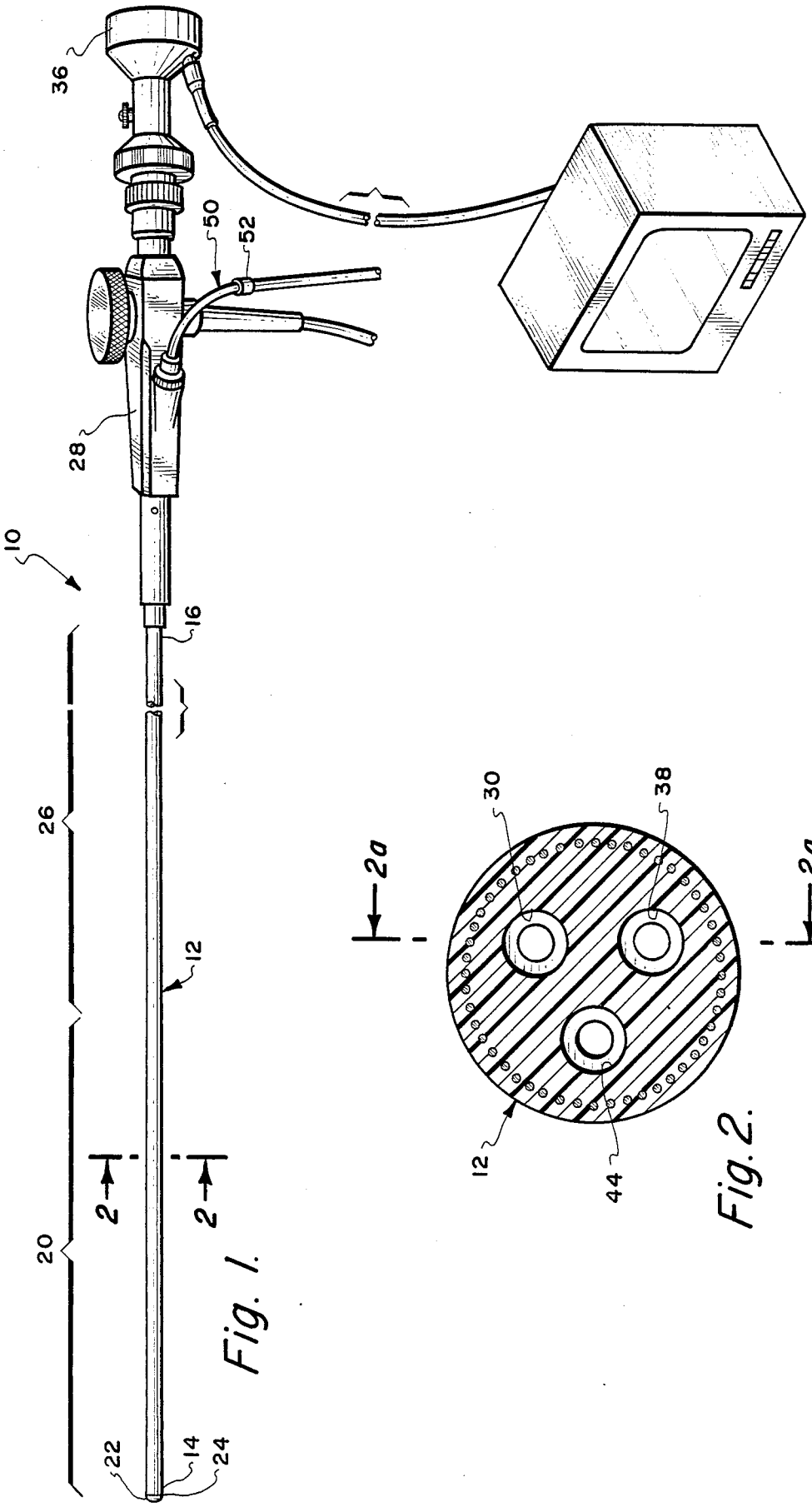

Fig. 1.

Fig. 2.