FIG. 1A

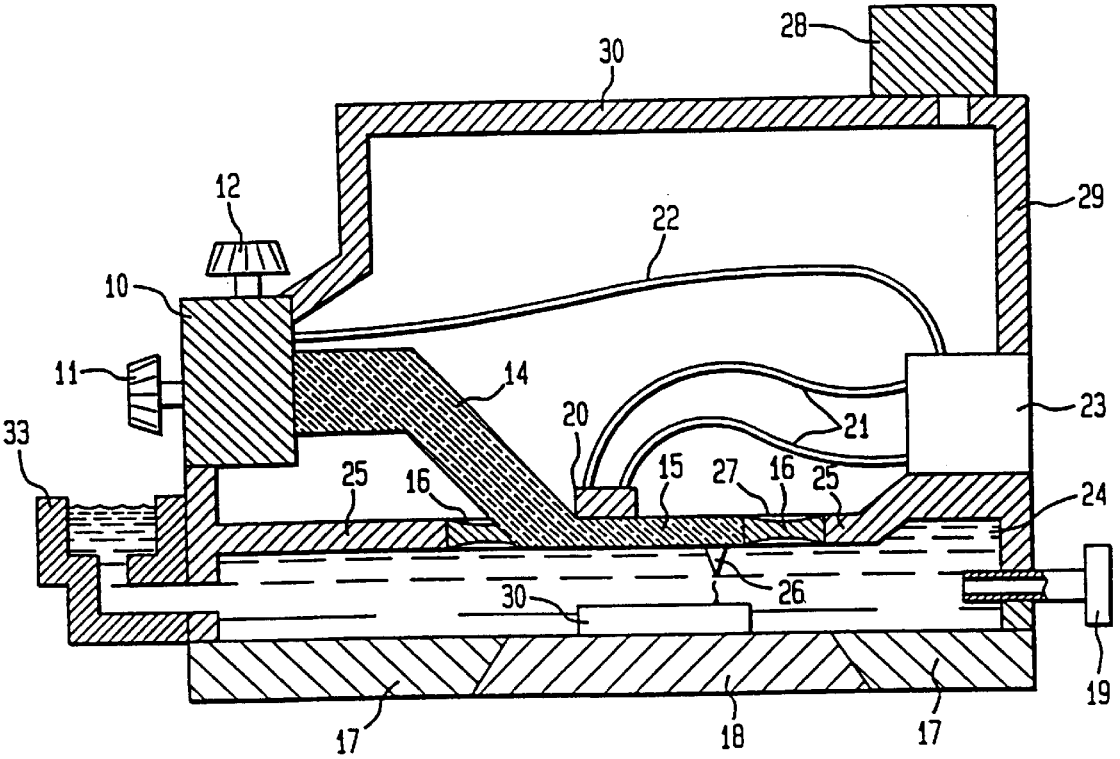
28
30
29
12
22
10
11
14
23
20
21
33
25
16
15
27
16
25
24
26
30
19
17
18
17

FIG. 1B

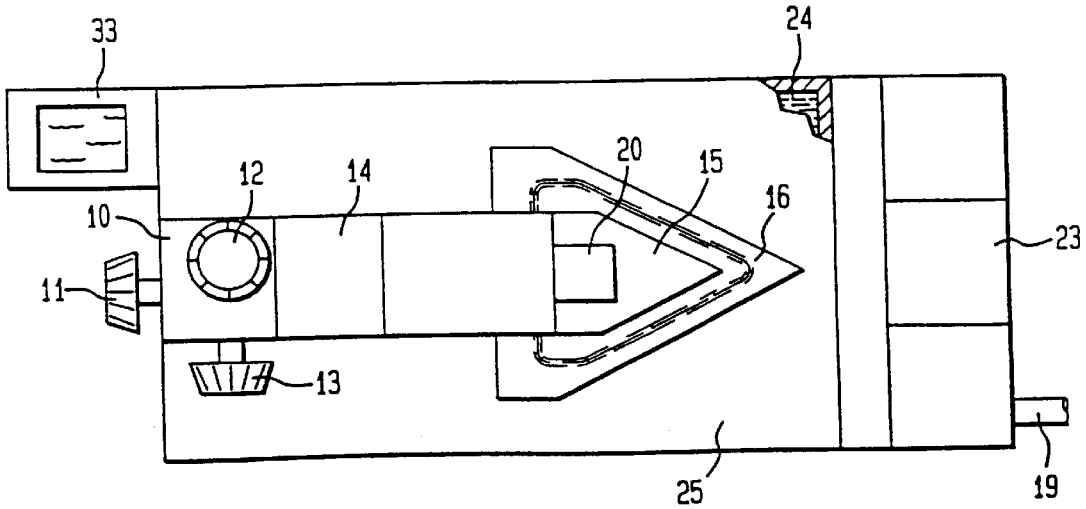
33
24
20
15
12
14
16
10
23
11
13
25
19