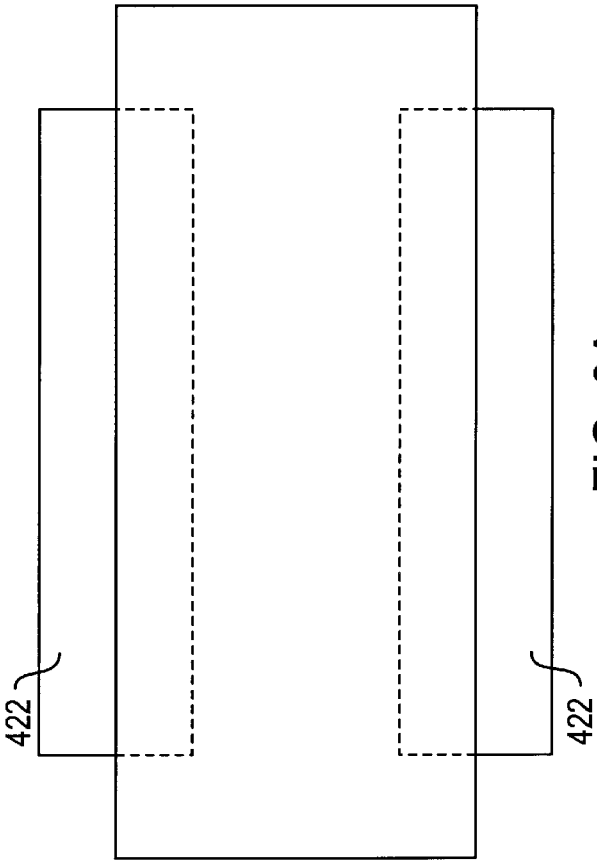

FIG. 9A

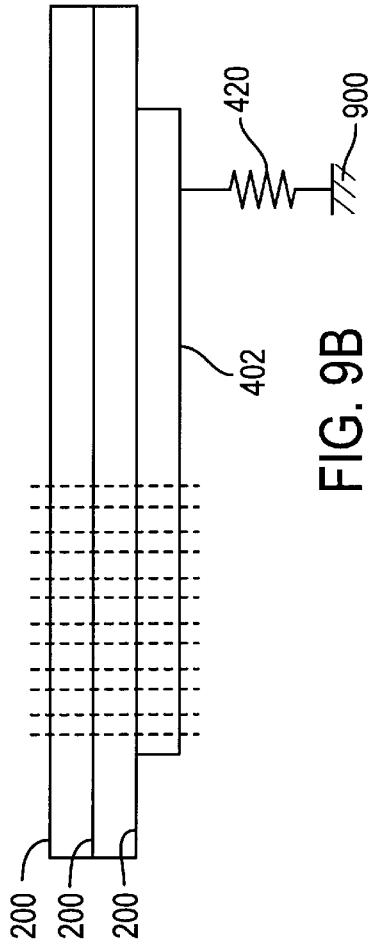

FIG. 9B

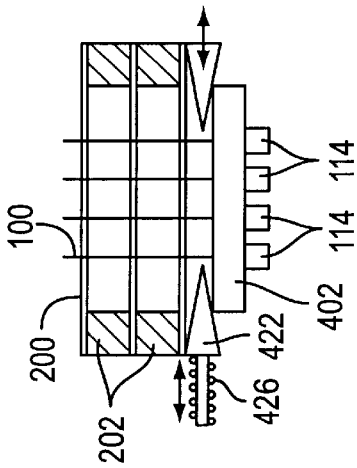

FIG. 9C