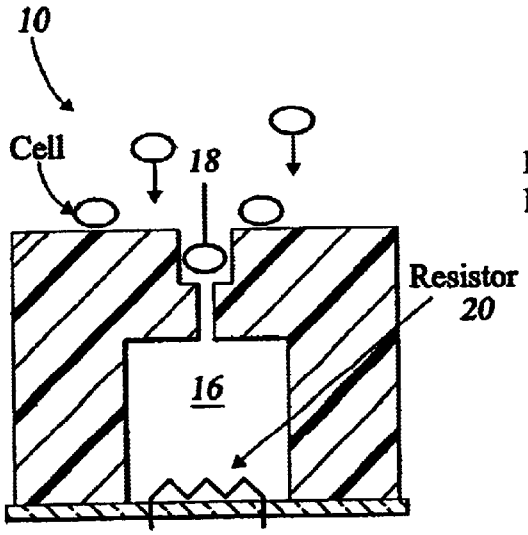


FIG. 1A

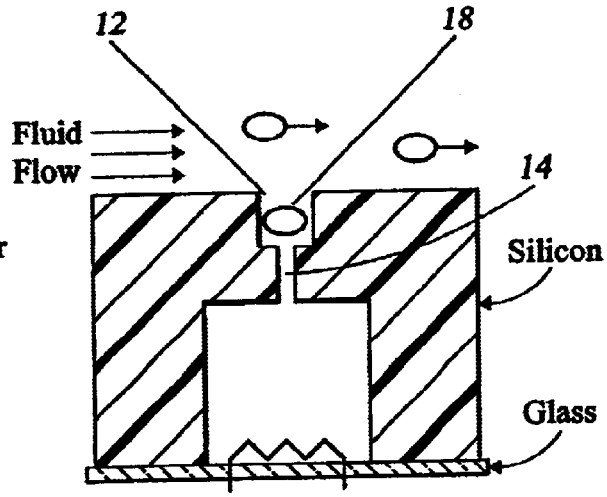


FIG. 1B

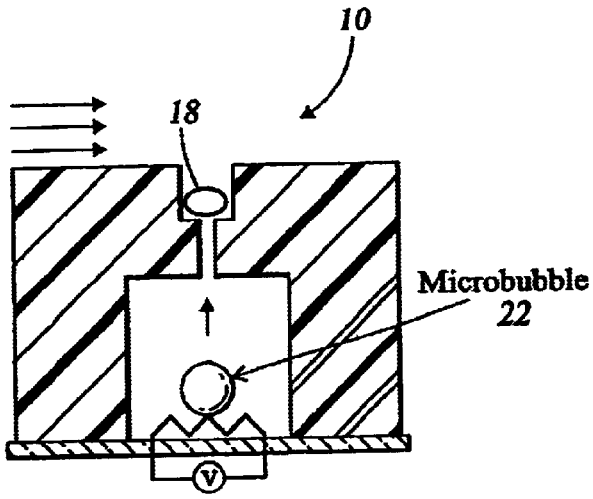


FIG. 1C

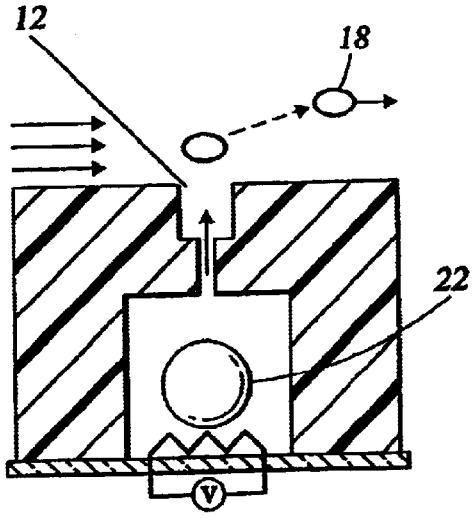


FIG. 1D