FIG. 1

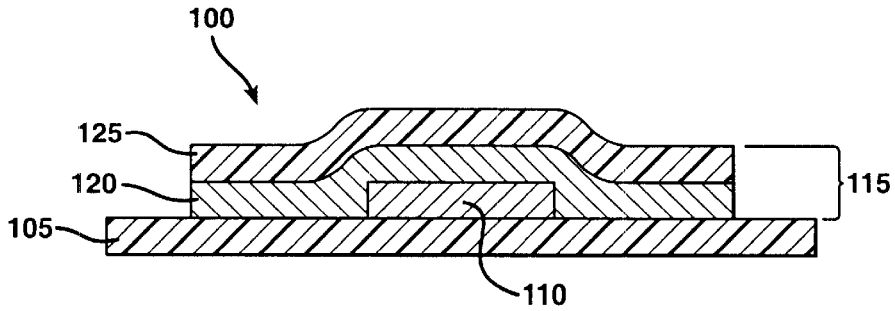
100
125
120
105
115
110

FIG. 2

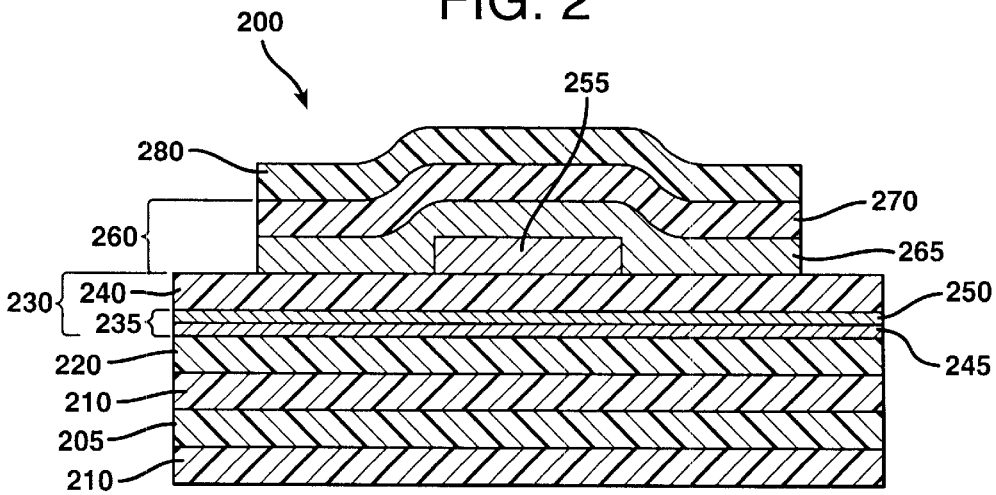
200
255
280
270
260
265
230
240
250
235
245
220
210
205
210