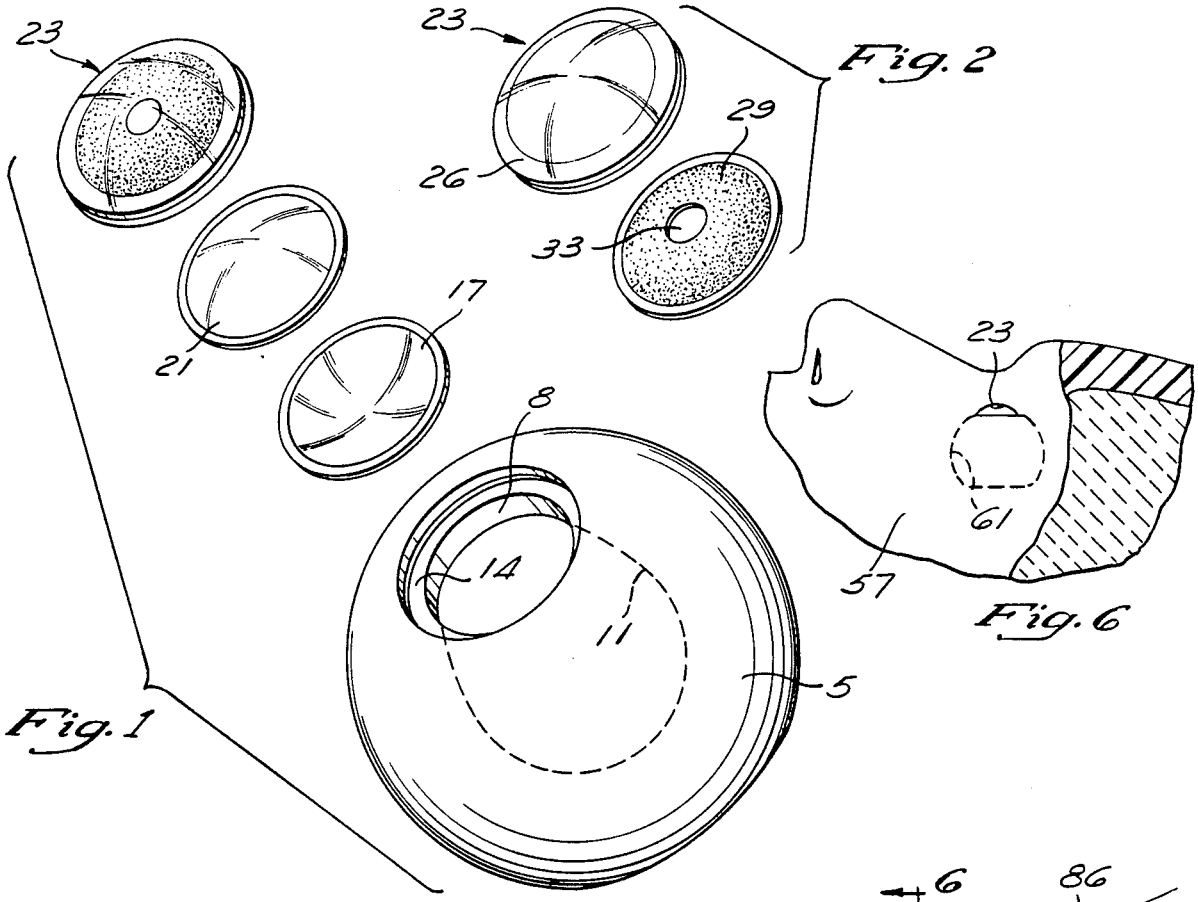

Fig. 1

Fig. 2

Fig. 6

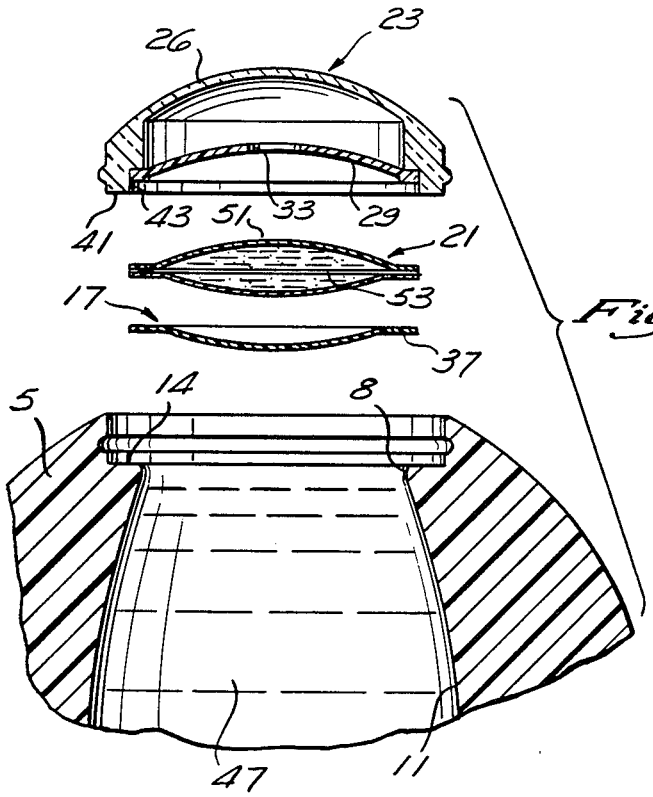

Fig. 3

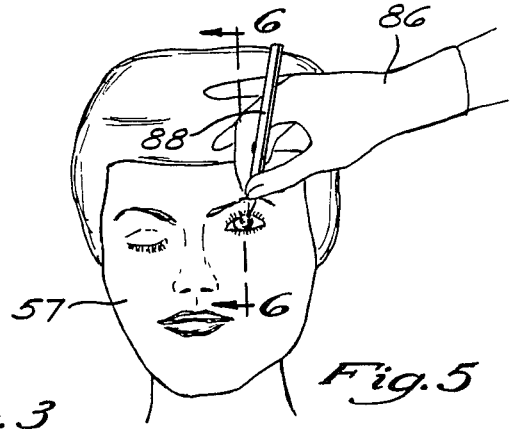

Fig. 5

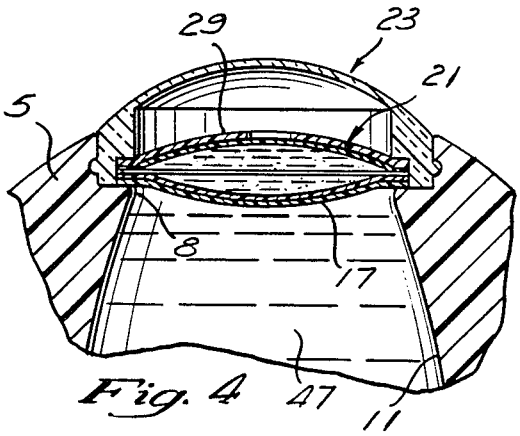

Fig. 4