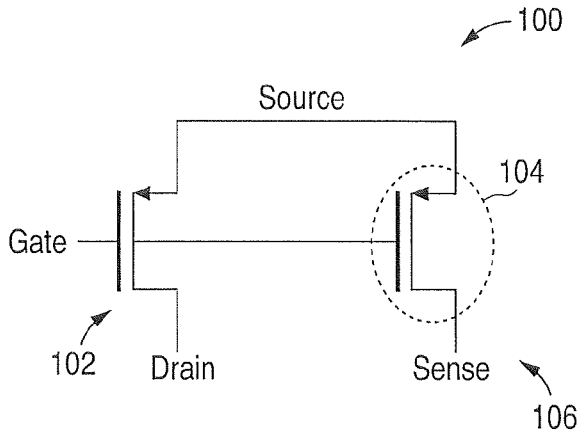
100
Source
104
Gate
102
Drain
Sense
106

FIG. 1a

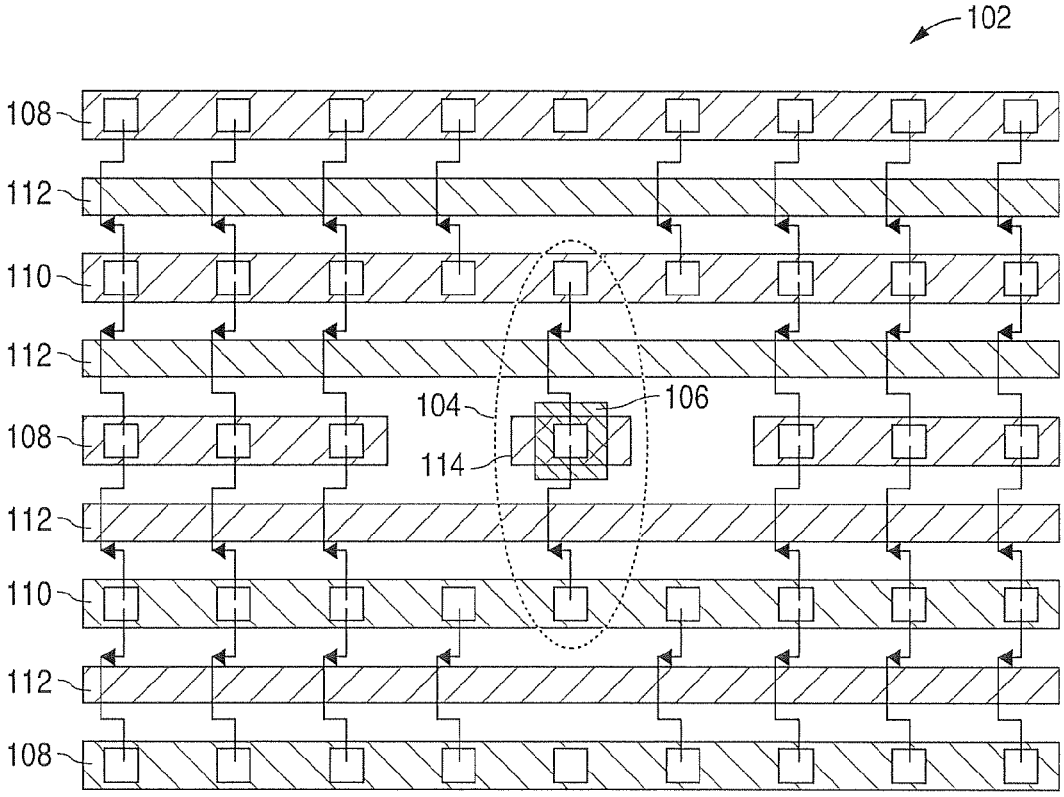
102
108
112
110
112
104
106
108
114
112
110
112
108

FIG. 1b