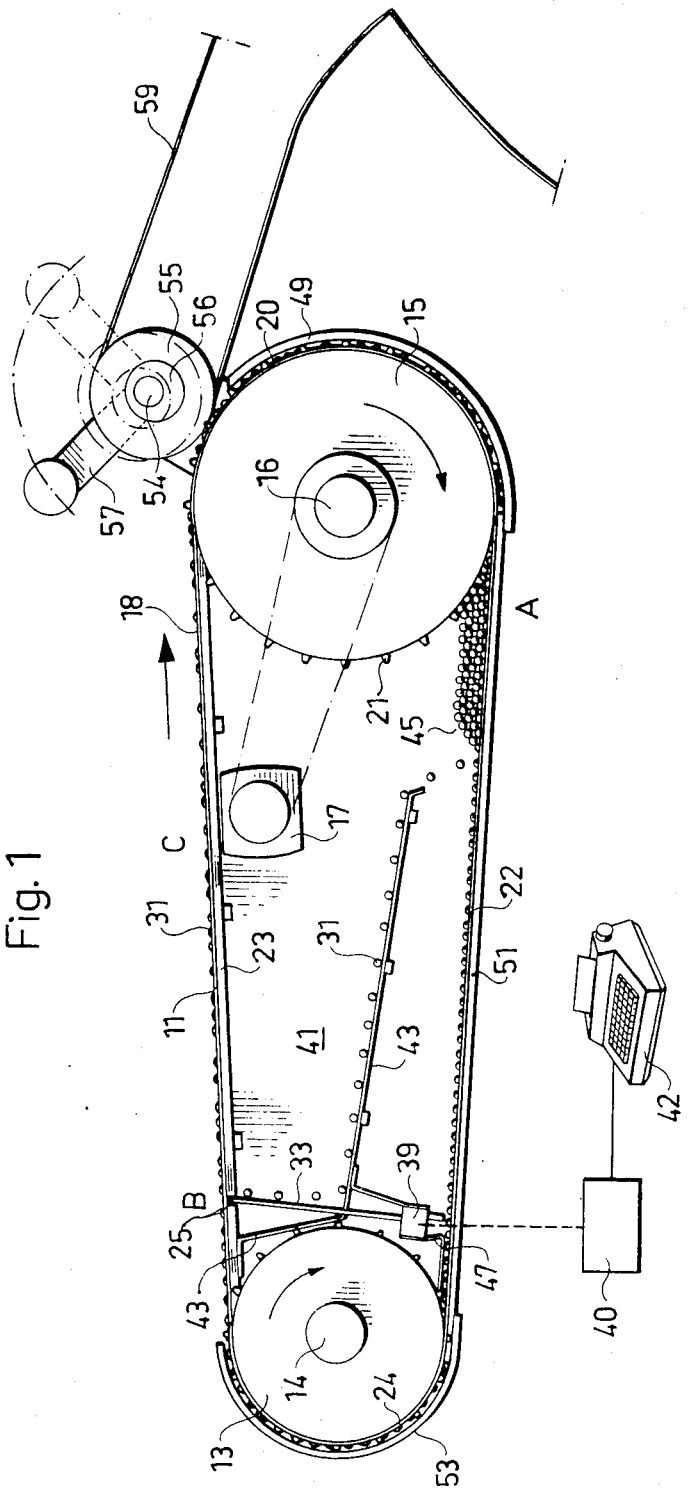
59
55
56
20
49
15
57
54
16
18
A
21
45
17
C
22
31
23
31
51
11
41
43
42
33
39
B
25
47
43
40
14
24
13
53

Fig. 1