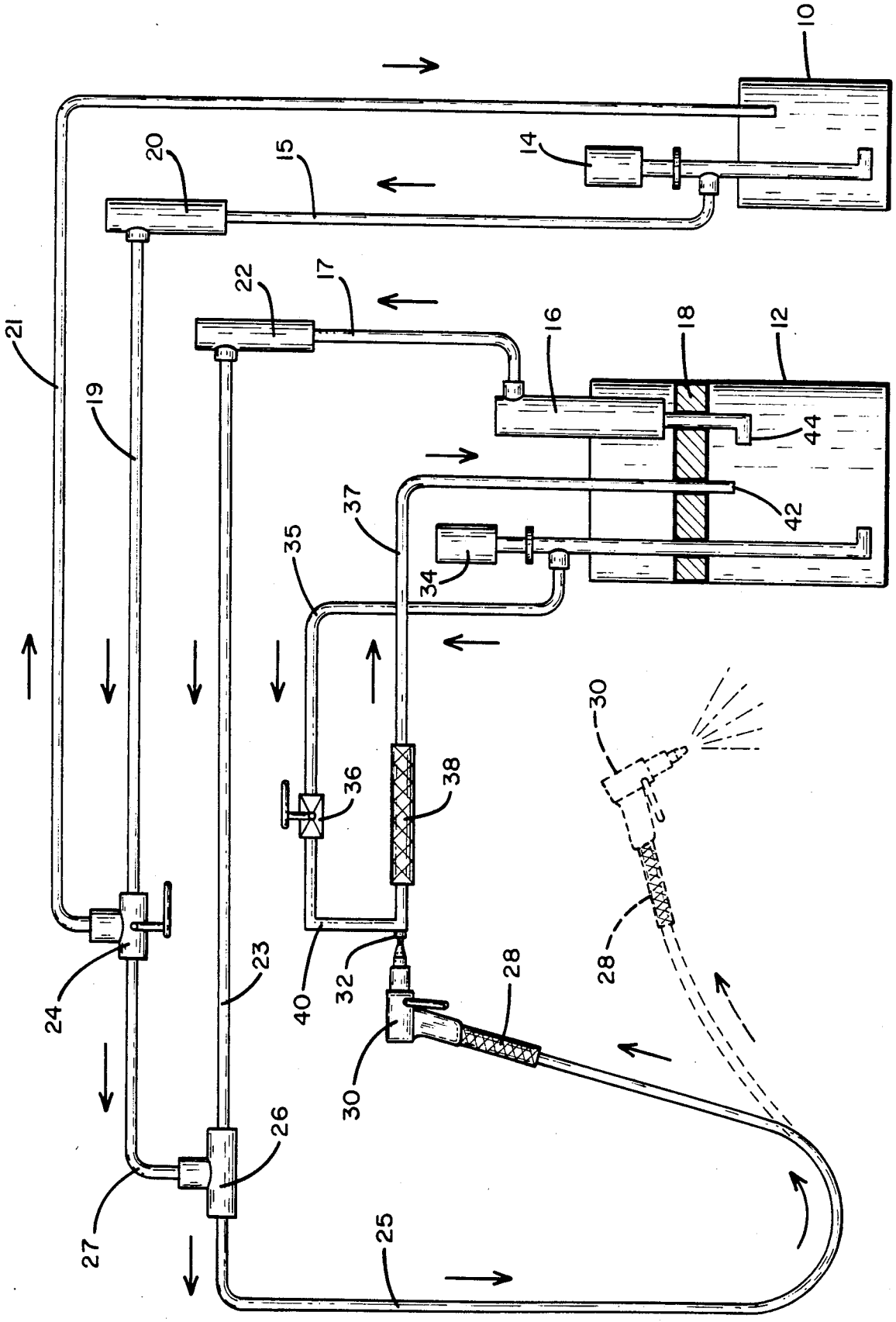
10
14
15
20
22
17
16
18
12
44
42
21
19
37
35
34
30
36
38
28
24
23
40
32
28
30
26
27
25