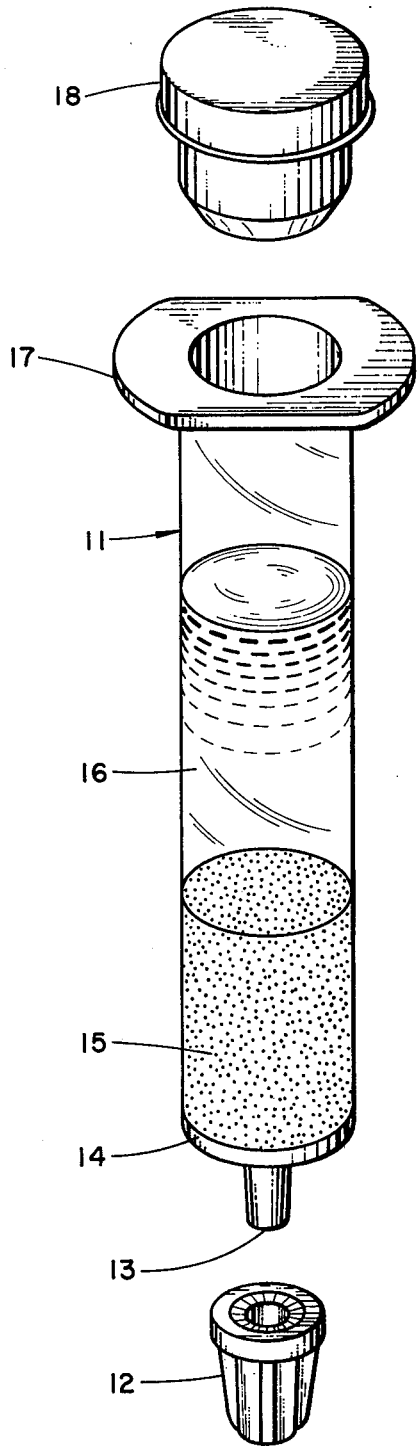
18
17
11
16
15
14
13
12