Fig.1

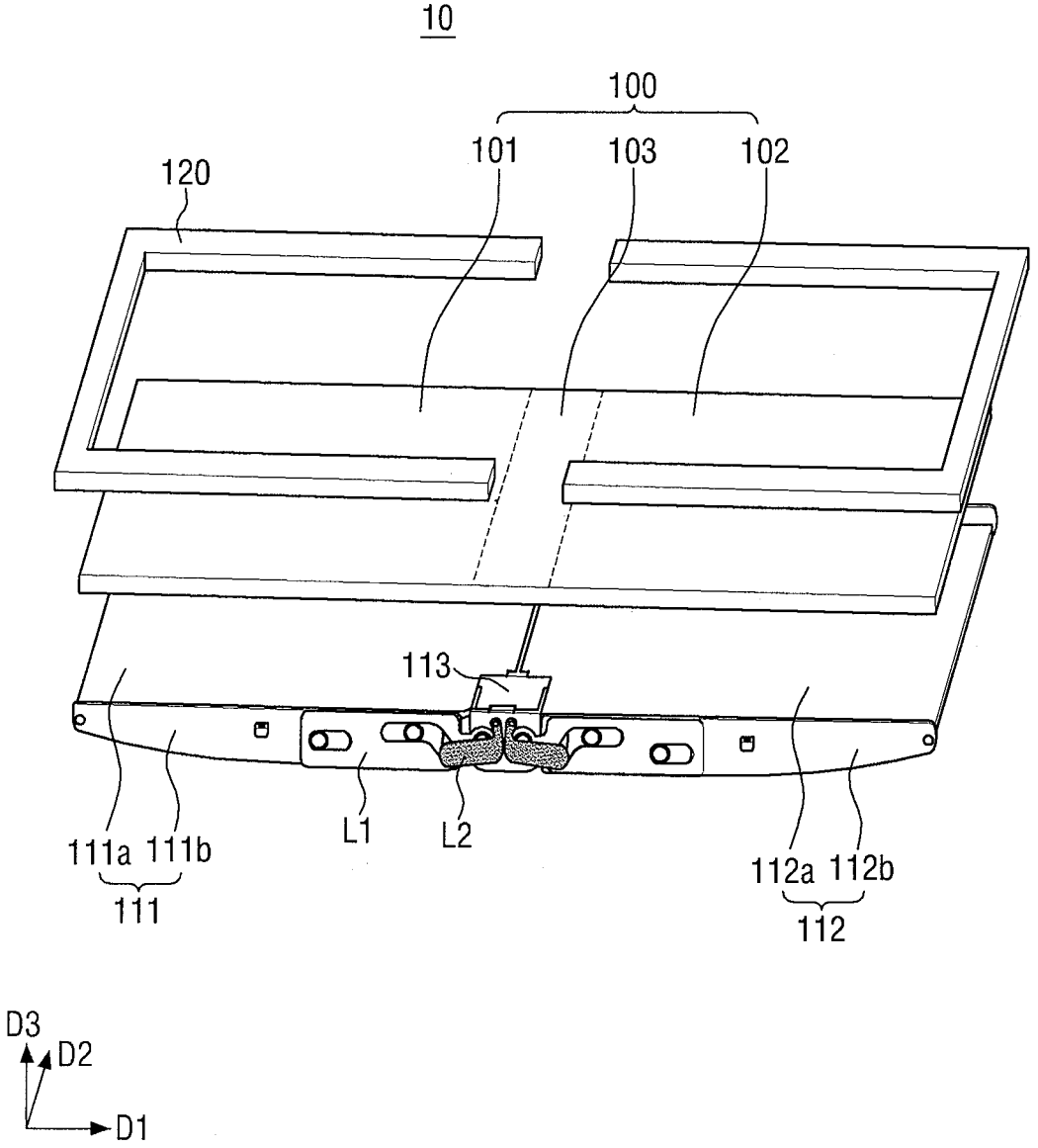
10
100
101
103
102
120
113
111a
111b
111
L1
L2
112a
112b
112
D3
D2
D1