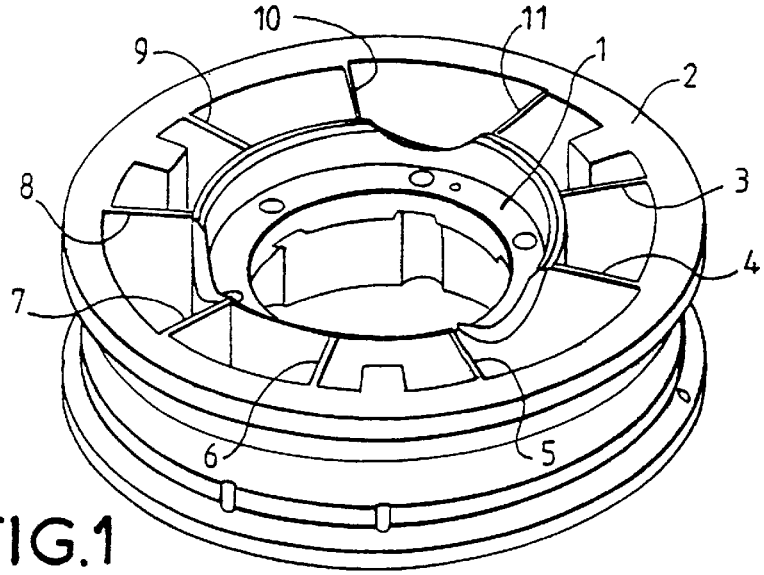

FIG.1

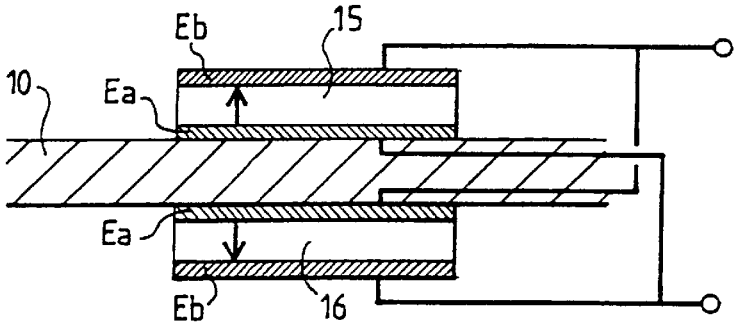

FIG.5

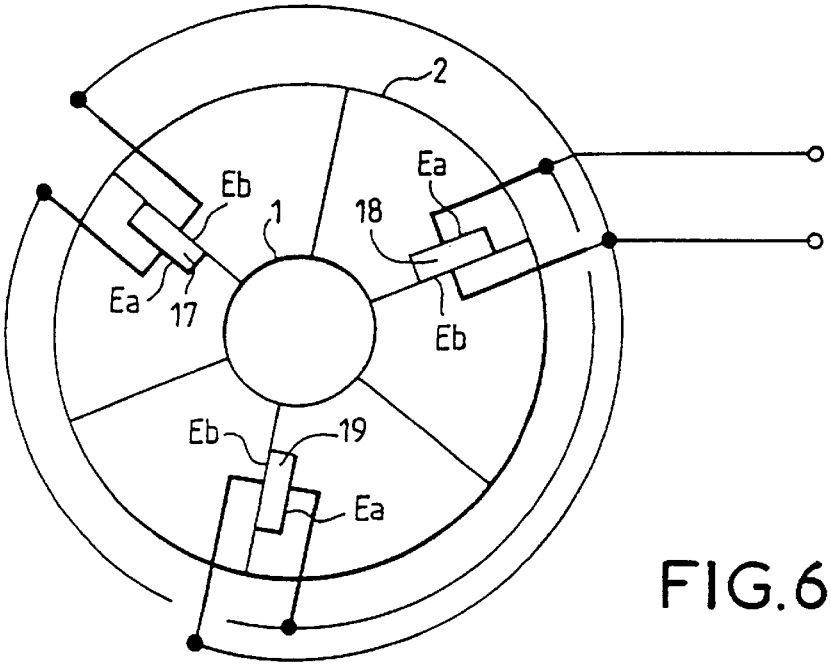

FIG.6