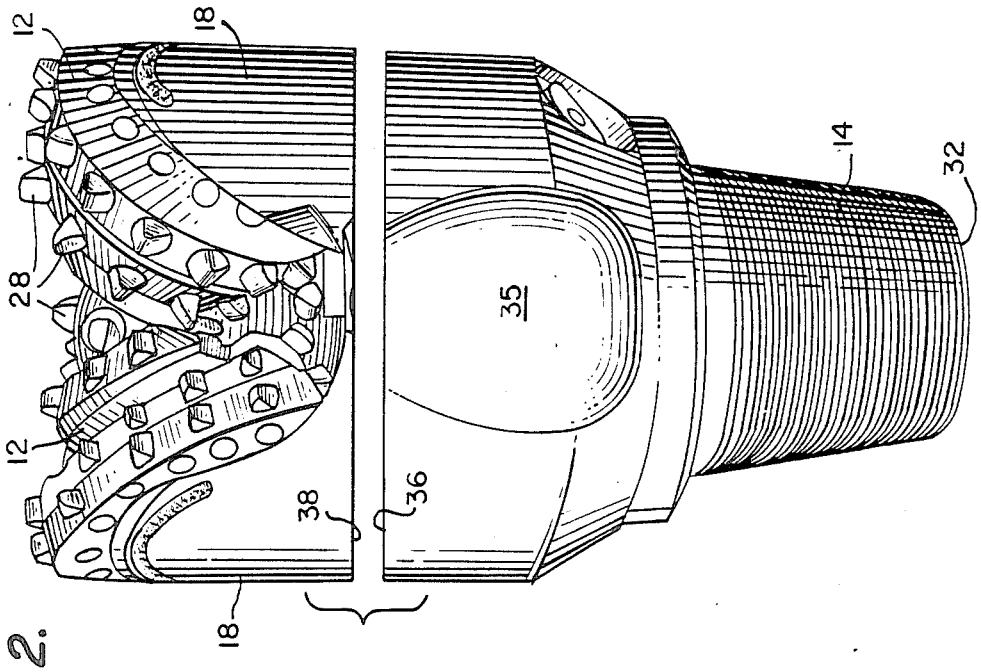
12
18
28
12
38
36
18
35
14
32

FIG. 2.

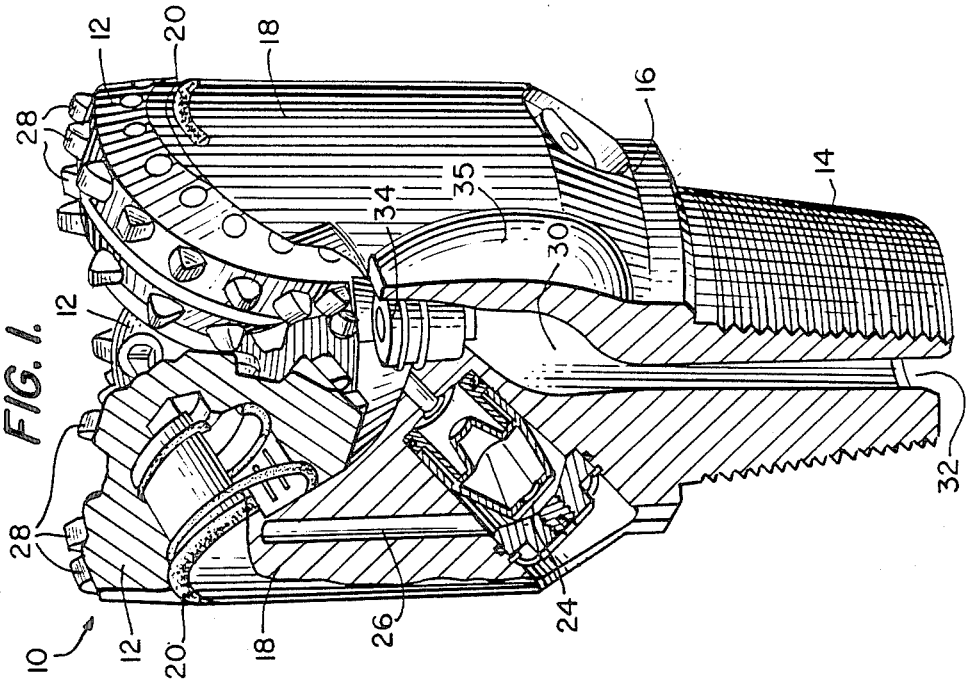
12
20
18
28
16
14
35
34
30
12
28
10
12
20
18
26
24
32

FIG. 1.