FIG. 1

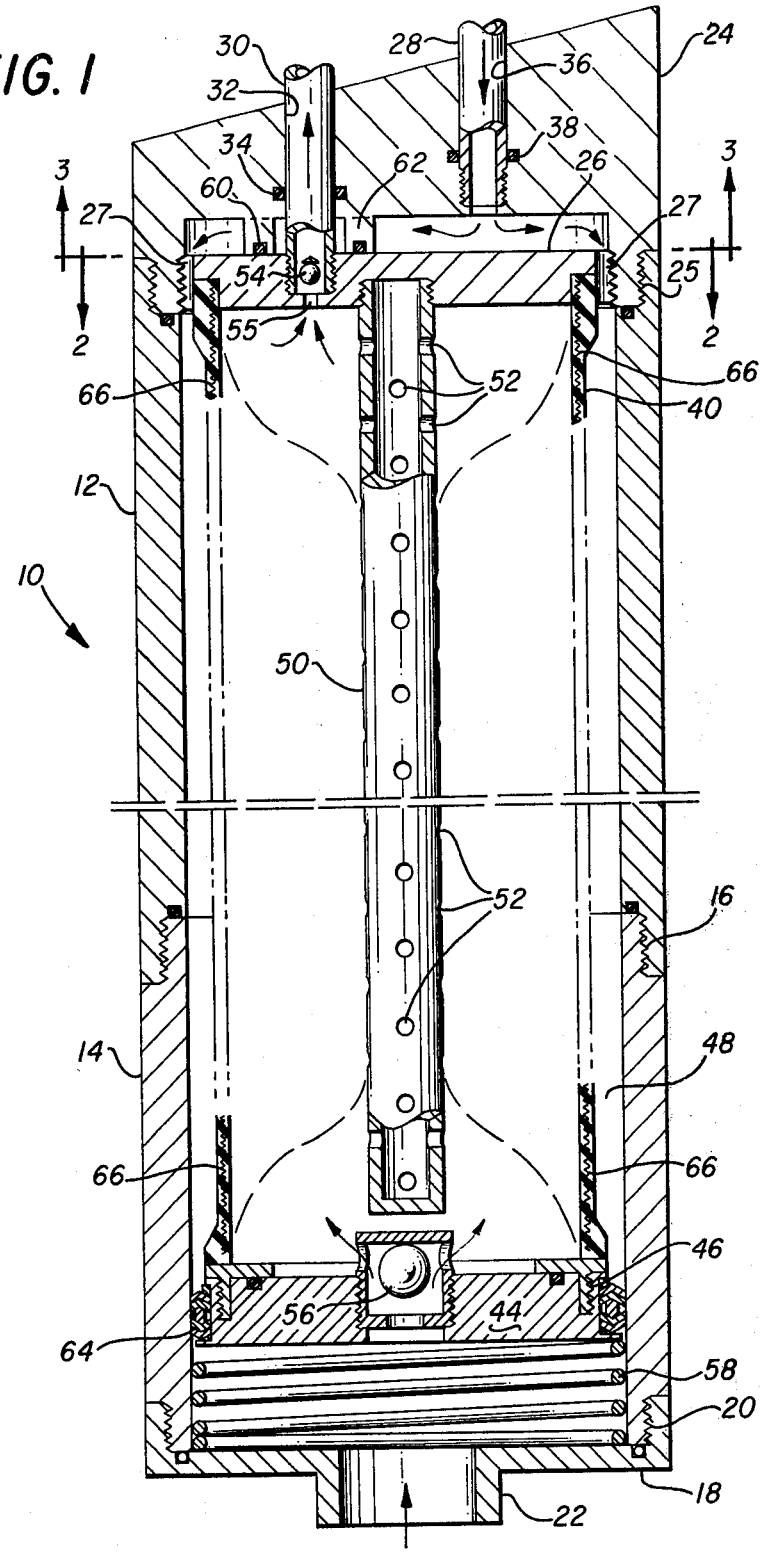
30
28
24
32
36
38
34
62
26
3
3
60
27
27
54
25
2
2
55
66
52
66
40
12
10
50
52
16
14
48
66
66
46
56
44
64
58
20
18
22