FIG. 1

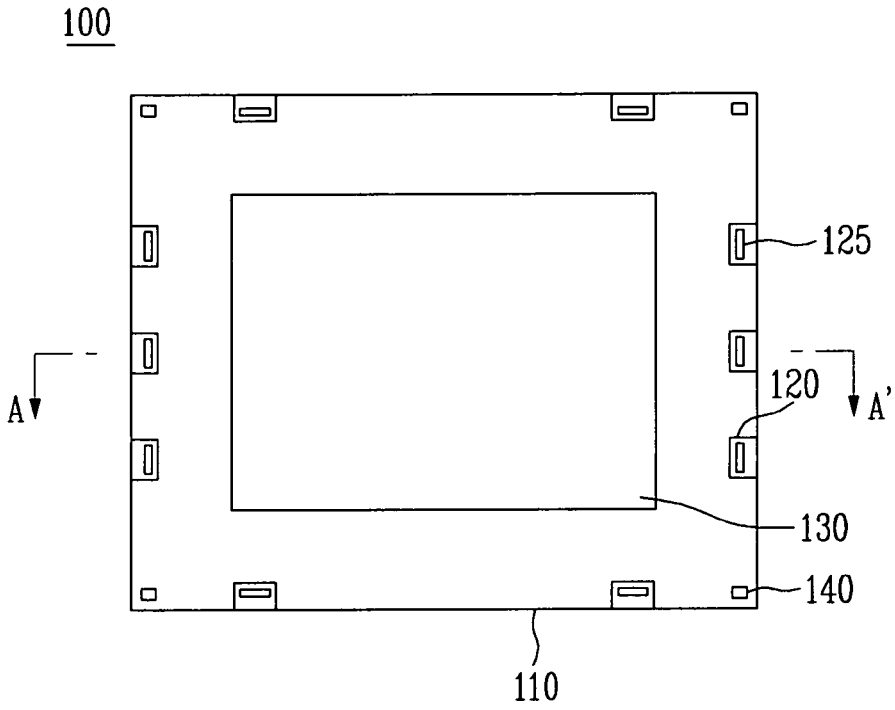
100
125
A
120
A'
130
140
110

FIG. 2

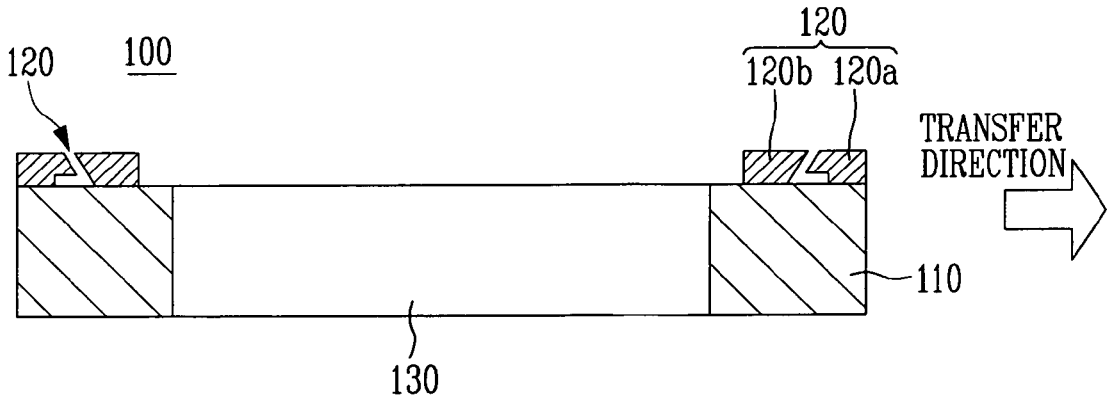
120
100
120
120b 120a
TRANSFER
DIRECTION
110
130